INFORMAÇÕES DO PRODUTO

ICS

5327PJX125P51 INOX

EAN 4031582367447



A imagem pode diferir do produto original

DESEMPENHO

Desempenho do rolamento	●●●○○
Ruído de movimento	●●●●○
Desgaste	●●●○○
Resistência à corrosão	●●●●●

ATRIBUTOS PRINCIPAIS

Nome do produto	ICS
Tipo	Rodízio giratório com travão total
Padrão	EN12530 - Rodízios para Dispositivos
Capacidade de carga a 3 km/h	100 kg
Elétrico condutivo	Não
Aço inoxidável	Sim
Capacidade de carga estática	200 kg
Intervalo de temperatura (mínimo)	-10 °C
Intervalo de temperatura (Máximo)	40 °C
Altura total	166 mm
Peso geral	0,72 kg

SUPORTE

Material da caixa	Poliamida
Em Forma de Garfo	Estreito
Rolamento giratório	Com espiga, giratória
Offset	38 mm
Interferência giratória	259 mm

RODA

Material do centro da roda	Polipropileno
Material do piso da roda	Borracha termoplástica
Rolamento	Rolamento de esferas de precisão, selado
Anti-fios	Anti-fios integrados
Diâmetro	125 mm
Largura do Piso	32 mm
Dureza do Piso (A)	87 Shore A

ENCAIXE

Tipo de fixação	Placa de fixação retangular
Comprimento da placa	95 mm
Largura da placa	70 mm
Comprimento do furo da placa (Máximo)	75 mm
Largura do furo da placa (Máximo)	50 mm
Diâmetro do furo da placa	11 mm

Prémio IF Design

© Copyright 2026 TENTE International GmbH

ICS

5327PJX125P51 INOX

EAN 4031582367447

TENTE
BETTER MOBILITY. BETTER LIFE.

Desenhos do produto

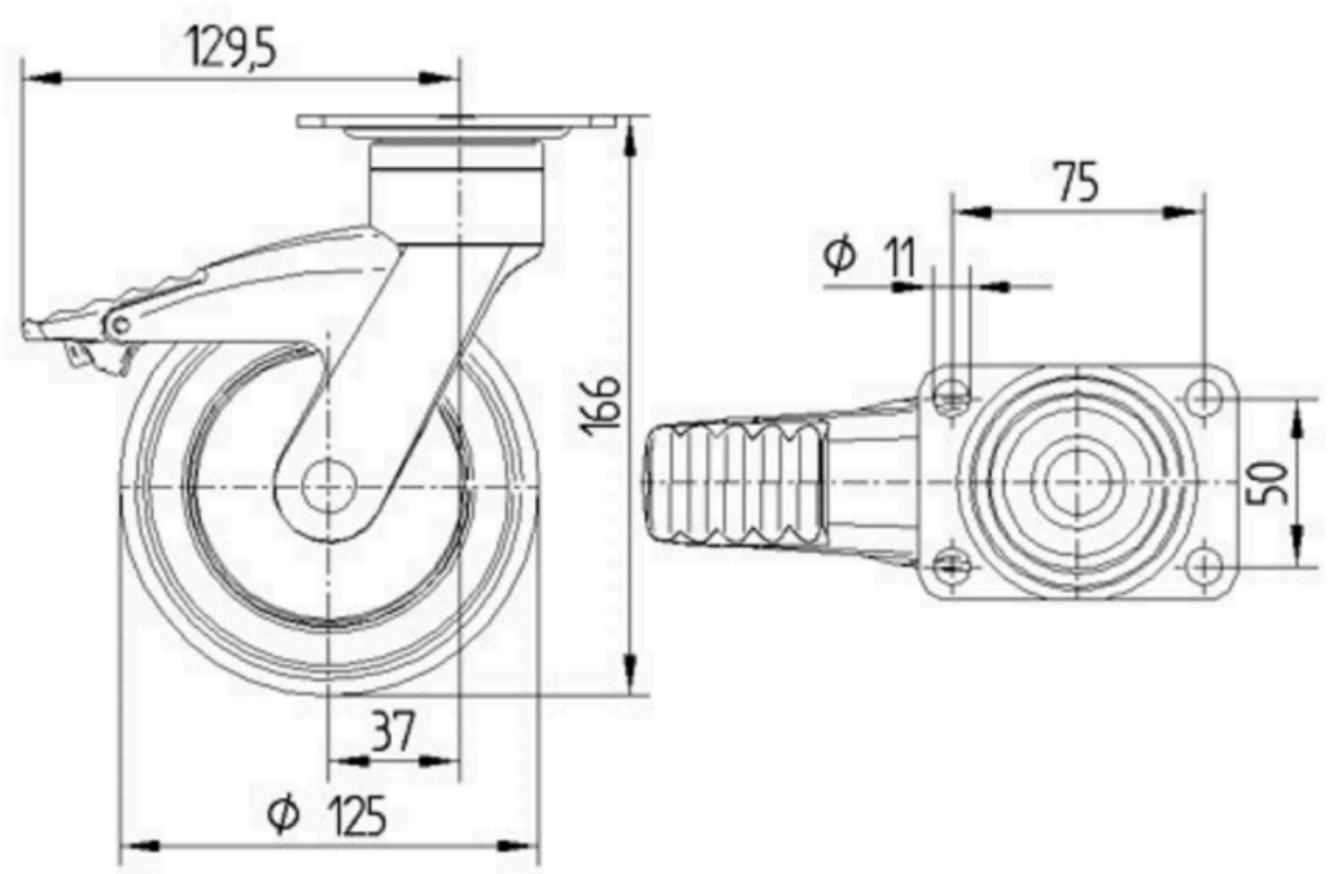

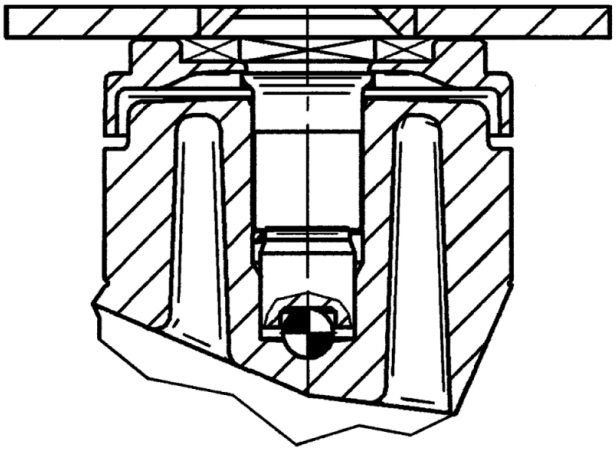

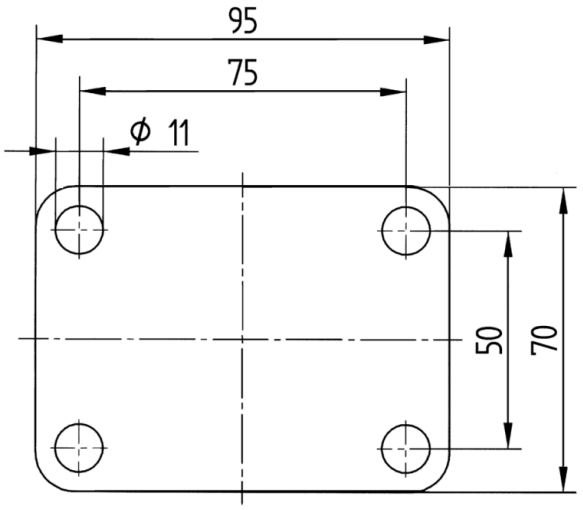

Prémio IF Design

© Copyright 2026 TENTE International GmbH