PRODUKTINFORMATION

BASETECH

POR125x40-Ø12 HL44,4

EAN 4031582320800



Billedet kan afvige fra det oprindelige produkt

YDEEVNE

Rullemodstand	●●●○○
Kørselsstøj	●●●○○
Abrasion	●●●●●
Rustbeskyttelse	●●●○○

PRIMÆRE EGENSKABER

Produktnavn	Basetech
Type	Hjul
Standard	EN12532 – Transportudstyr
Belastning ved 4 km/t	200 kg
Elektrisk ledende	Nej
Rustfri	Nej
Belastning Statisk	400 kg
Temperaturområde (minimum)	-20 °C
Temperaturområde (maksimum)	60 °C
Samlet vægt	0,2 kg

HJUL

Fælgmateriale	Polypropylen
Hjulbanemateriale	Identisk med Hjulfælg
Leje	Rulleleje
Trådfang	Uden trådfang
Diameter	125 mm
Hjulbane bredde	40 mm
Aksel Huldiameter	12 mm
Navlængde	44,4 mm
Hårdhed af Hjulbane (D)	65 Shore D

© Copyright 2026 TENTE International GmbH

BASETECH

POR125x40-Ø12 HL44,4

EAN 4031582320800

BETTER MOBILITY. BETTER LIFE.

Produkttegninger

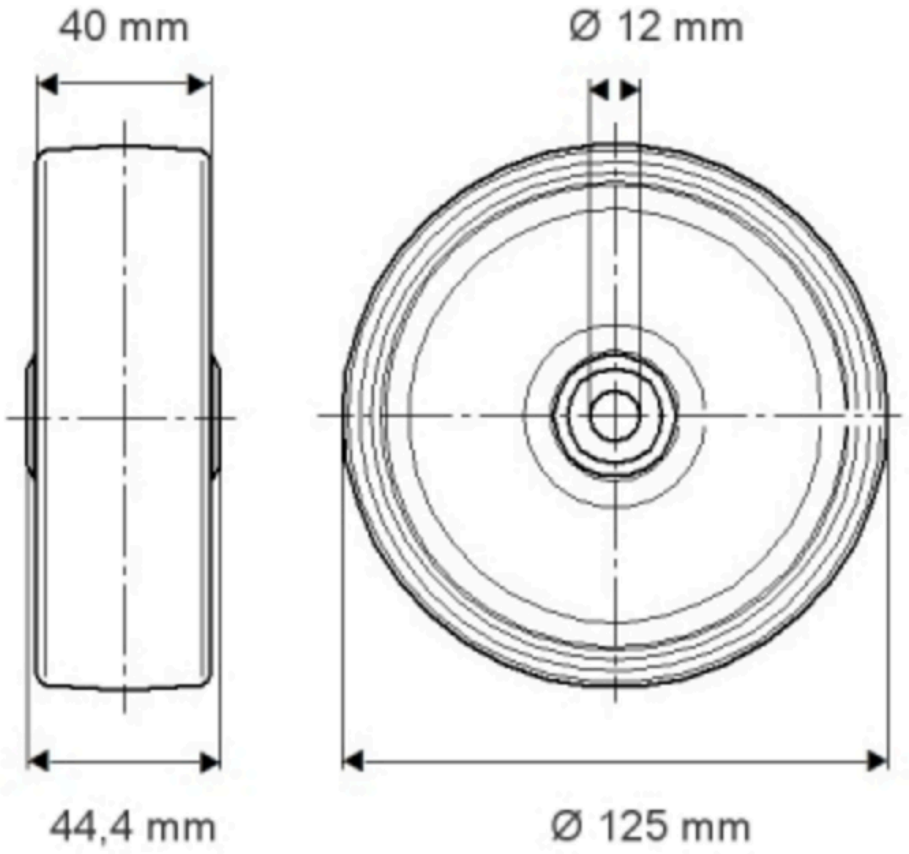

© Copyright 2026 TENTE International GmbH