製品情報

ALPHA

8476UFX160P67 OH200 brake-asm

EAN 4031582380545



画像は元の製品と異なる場合があります

パフォーマンス

回転性能	●●●●○
動きのノイズ	●●●●●
摩擦	●●●○○
耐食性	●●●●●

コア属性

製品名	Alpha
ハウジングタイプ	センターロック、トータルロック付き自在キャスター
標準	EN12532 - 輸送機器
4km/hの耐荷重	250 kg
導電性	いいえ
ステンレス	いいえ
静荷重	500 kg
温度範囲（最小）	-20 °C
最大温度範囲	80 °C
取付高	200 mm
全幅	99 mm
総重量	1.88 kg

ハウジング

ハウジング材質	ステンレス、重量系
フォーク形状	幅の広い
旋回ベアリング	2つのボールレース
ハウジング色	ステンレス
オフセット	55 mm
旋回半径	143.5 mm
旋回径	287 mm
ドーム径	96 mm

車輪

Tread hardness	柔らかい
本体材質	ポリアミド
トレッド材質	弾性タイヤ、ノンマーキング、加硫処理
ベアリング	精密ボールベアリング、封止
車軸	ナットでネジ止め
車輪色	シルバーグレー（RAL7001）
スレッドガード	スレッドガード付き
直径	160 mm
トレッド幅	46 mm
ボディ幅	46 mm
トレッドの硬度（A）	63 ショアA

フィッティング

フィッティングタイプ	センターロック付きプレート
プレート長	176 mm
プレート幅	112 mm
プレート穴長（最大）	77.5 mm
プレート穴幅（最大）	105 mm
プレート穴径	13 mm

© Copyright 2026 TENTE International GmbH

ALPHA

8476UFX160P67 OH200 brake-asm

EAN 4031582380545

注文番号 00064659

製品図面

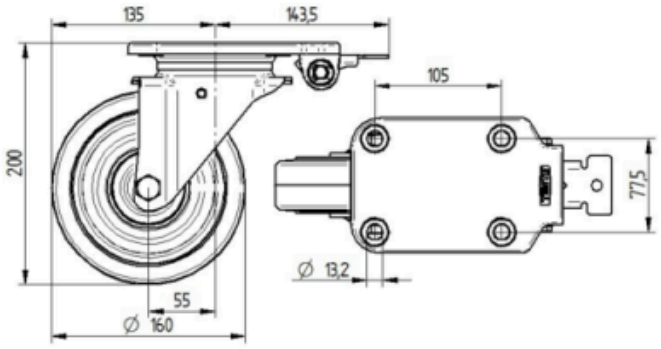

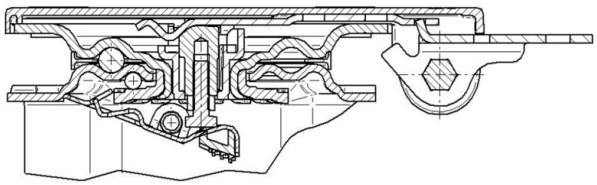

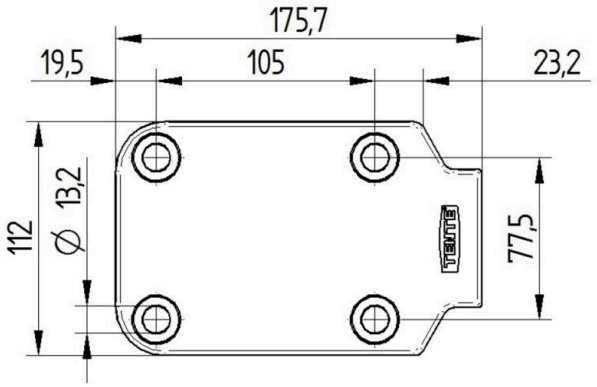

© Copyright 2026 TENTE International GmbH