PRODUKTINFORMATION

AGILA

2471DYK100R05-28

EAN 4031582343793



Billedet kan afvige fra det oprindelige produkt

YDEEVNE

Rullemodstand	●●●○○
Kørselsstøj	●●●○○
Abrasion	●●●○○
Rustbeskyttelse	●●●○○

PRIMÆRE EGENSKABER

Produktnavn	Agila
Type	Drejeligt Hjul med Retningsbremse
Standard	EN12530 - Hjul til Apparater
Belastning ved 3 km/t	80 kg
Elektrisk ledende	Ja
Rustfri	Nej
Belastning Statisk	160 kg
Temperaturområde (minimum)	-20 °C
Temperaturområde (maksimum)	85 °C
Byggehøjde	138 mm
Samlet vægt	1,27 kg

GAFFEL

Materialer til boliger	Stålplade, medium
Gaffel Form	Bred
Drejekrans	Drejekrans med dobbelt kuglekrans
Farve	Blå-kromatiseret
Udladning	43,5 mm
Udfaldsradius	131 mm
Udfaldsdiameter	262 mm

HJUL

Fælgmateriale	Bladstål
Hjulbanemateriale	Massiv gummi sort, elektrisk ledende
Leje	Kegle-kugleleje
Trådfang	Med trådfang
Diameter	100 mm
Hjulbane bredde	32 mm
Hårdhed af Hjulbane (A)	80 Shore A

MONTERING

Monteringstype	Solid Stift, rund
Boltdiameter	28 mm
Boltlængde	45 mm

© Copyright 2026 TENTE International GmbH

AGILA

2471DYK100R05-28

EAN 4031582343793

TENTE
BETTER MOBILITY. BETTER LIFE.

Produkttegninger

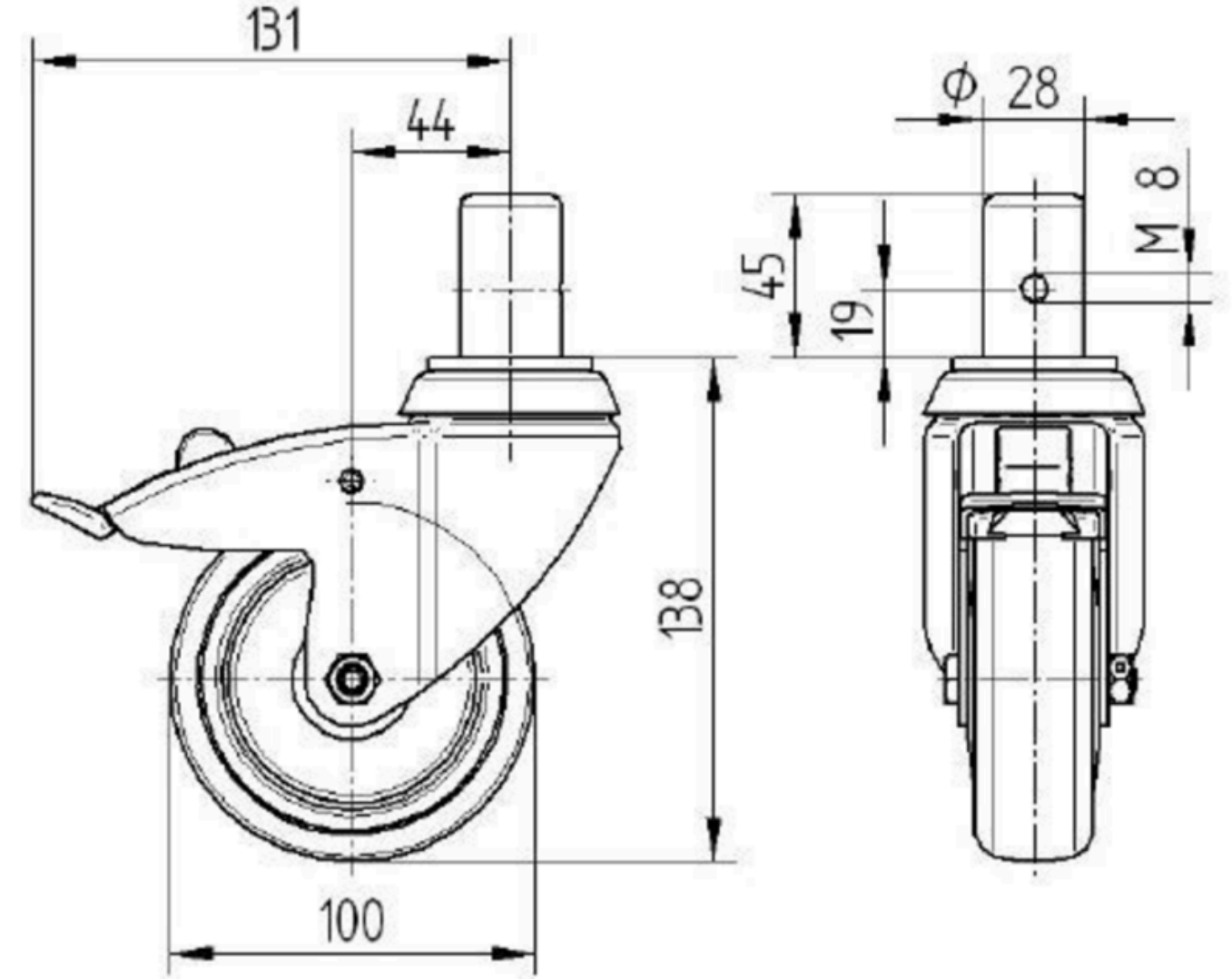

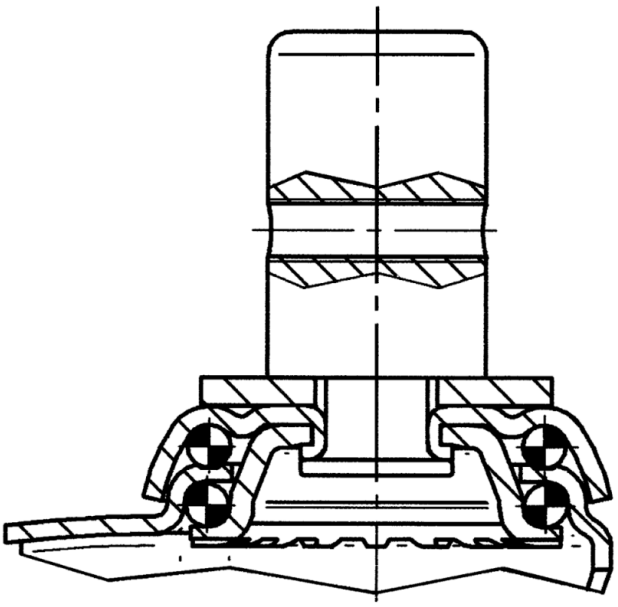

© Copyright 2026 TENTE International GmbH