INFORMAÇÕES DO PRODUTO

ALPHA STAINLESS

8477UFD160P63

EAN 4031582354935



A imagem pode diferir do produto original

DESEMPENHO

Desempenho do rolamento	●●●●○
Ruído de movimento	●●●●○
Desgaste	●●●○○
Resistência à corrosão	●●●●●

ATRIBUTOS PRINCIPAIS

Nome do produto	Alpha stainless
Tipo	Rodízio giratório com travão total
Padrão	EN12532 - Equipamentos de Transporte
Capacidade de carga a 4 km/h	300 kg
Elétrico condutivo	Não
Aço inoxidável	Sim
Capacidade de carga estática	600 kg
Intervalo de temperatura (mínimo)	-20 °C
Intervalo de temperatura (Máximo)	80 °C
Altura total	200 mm
Largura geral	96 mm
Peso geral	2,48 kg

SUPORTE

Material da caixa	Aço inoxidável, pesado
Em Forma de Garfo	Amplo
Rolamento giratório	Duas filas de esferas
Cor	Aço inoxidável
Offset	60 mm
Raio giratório	167 mm
Interferência giratória	334 mm

RODA

Tread hardness	macio
Material do centro da roda	Poliamida
Material do piso da roda	Pneu elástico, sem marcas, vulcanizado
Rolamento	Rolamento de esferas de precisão
Cor da Roda	Cinzento prateado (RAL7001)
Anti-fios	Com anti-fios
Diâmetro	160 mm
Largura do Piso	30 mm
Largura do corpo	46 mm
Dureza do Piso (A)	63 Shore A

ENCAIXE

Tipo de fixação	Placa de fixação retangular
Comprimento da placa	137 mm
Largura da placa	105 mm
Comprimento do furo da placa (mínimo)	75 mm
Comprimento do furo da placa (Máximo)	80 mm
Largura do furo da placa (Máximo)	105 mm
Diâmetro do furo da placa	11 mm

© Copyright 2026 TENTE International GmbH

ALPHA STAINLESS

8477UFD160P63

EAN 4031582354935

BETTER MOBILITY. BETTER LIFE.

Desenhos do produto

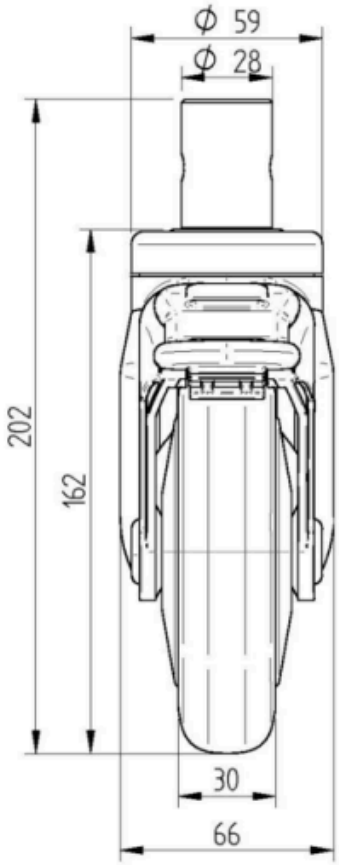

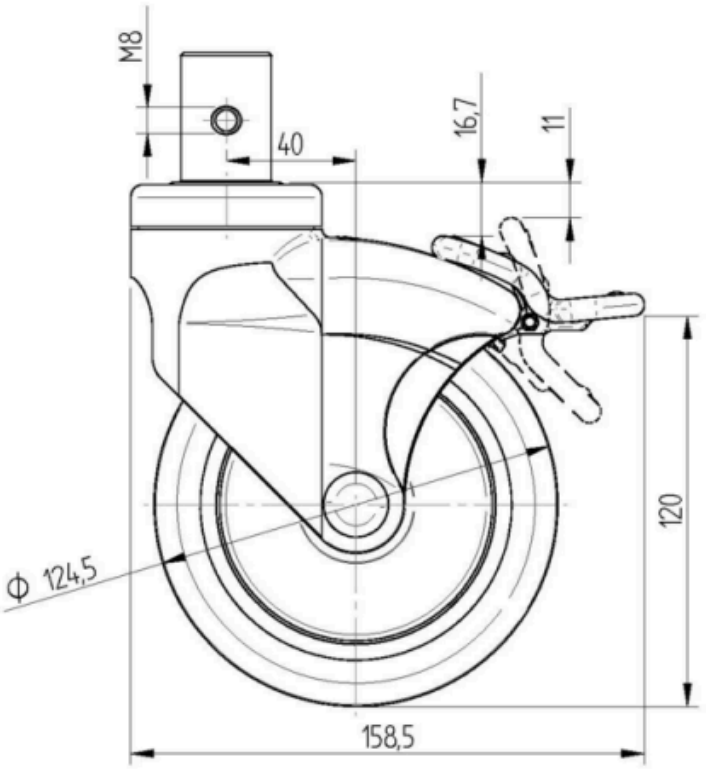

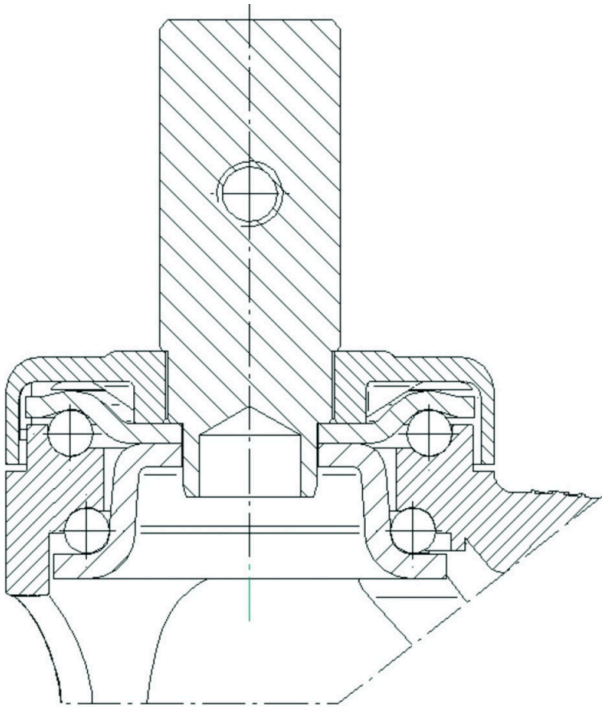

© Copyright 2026 TENTE International GmbH