INFORMACJE O PRODUKCIE

AGILA

2477PIO125P30-11

EAN 4031582361896



Obraz może różnić się od oryginalnego produktu

WYDAJNOŚĆ

Wydajność rolek	● ● ● ○ ○
Hałas ruchowy	● ● ● ○ ○
Odejście	● ● ● ○ ○
Odporność na korozję	● ● ● ○ ○

PODSTAWOWE ATUTY

Nazwa produktu	Agila
Typ	Kółko obrotowe z Blokada pełna
Standardowy	EN12530 — Kółka samonastawne do urządzeń
Nośność przy 3 km/h	80 kg
Przewodzące prąd elektryczny	Nie
Nierdzewne	Nie
Nośność statyczne	160 kg
Zakres temperatur (minimalny)	-20 °C
Zakres temperatur (maksymalny)	60 °C
Wysokość całkowita	160 mm
Waga całkowita	0,81 kg

OBUDOWA

Materiał obudowy	Arkusz stalowy, średni
Kształt Widelec	Poszerzane
Łożysko obrotowe	Dwa wyścigi kulkowe
Kolor	pasywowany na niebiesko
Wysięg	41 mm
Promień działania koła	131 mm
Zasięg działania koła	262 mm

KOŁO

Materiał ciała	Polipropylen
Materiał bieżni	Guma pełna, nie brudzący śladów
Łożysko	Łożysko ślizgowe
Osłony gwintu	Bez osłony gwintu
Średnica	125 mm
Szerokość Bieżnia	32 mm
Twardość Bieżnia (A)	80 Shore A

MOCOWANIE

Typ mocowania	Otwór na śrubę
Średnica otworu Trzpień	11 mm
Wskazówka	Kółka można montować za pomocą standardowych śrub o dowolnej długości.

© Copyright 2026 TENTE International GmbH

AGILA

2477PIO125P30-11

EAN 4031582361896

Numer zamówienia 00063323

Rysunki produktu

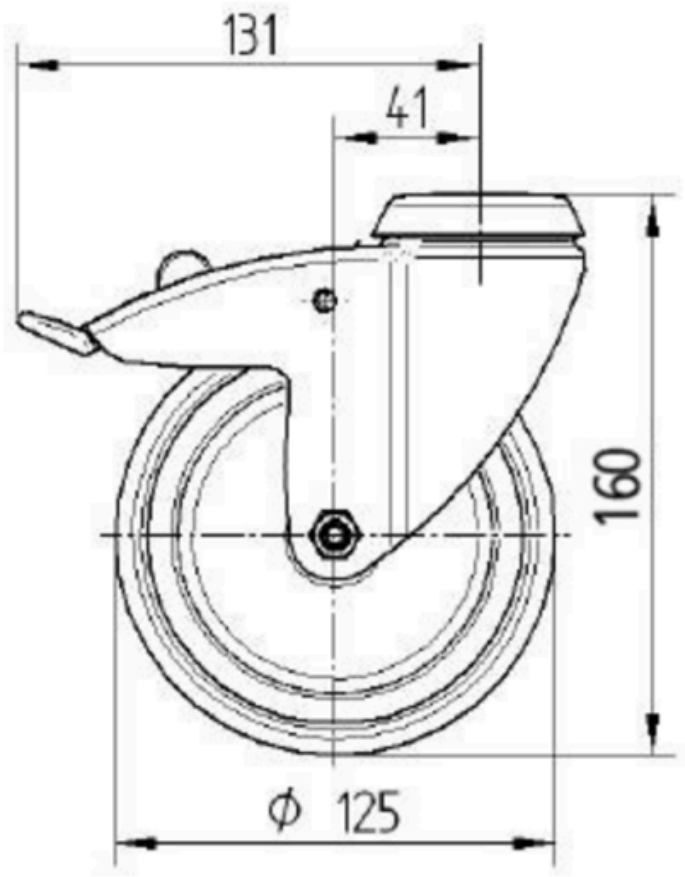

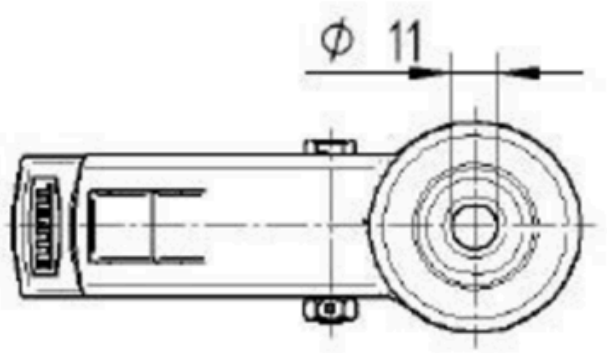

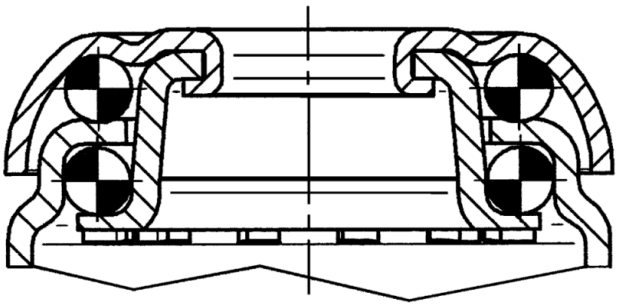

© Copyright 2026 TENTE International GmbH