PRODUKTINFORMATION

MAXTECH

UAD 125x32-Ø12 HL44 natural/3004

EAN 4031582322767



Billedet kan afvige fra det oprindelige produkt

YDEEVNE

Rullemodstand	●●●○○
Kørselsstøj	●●●○○
Abrasion	●●●●○
Rustbeskyttelse	●●●●●

PRIMÆRE EGENSKABER

Produktnavn	Maxtech
Type	Hjul
Standard	EN12532 – Transportudstyr
Belastning ved 4 km/t	200 kg
Elektrisk ledende	Nej
Rustfri	Ja
Belastning Statisk	400 kg
Temperaturområde (minimum)	-25 °C
Temperaturområde (maksimum)	80 °C
Samlet vægt	0,31 kg

HJUL

Fælgmateriale	Polyamid
Hjulbanemateriale	Polyuretan, Indsprøjtet
Leje	Rulleleje , Rustfri
Hjul farve	Naturlig hvid
Diameter	125 mm
Hjulbane bredde	32 mm
Aksel Huldiameter	12 mm
Navlængde	44 mm
Fælgbredde	32 mm
Hårdhed af Hjulbane (A)	92 Shore A
Hårdhed af Hjulbane (D)	42 Shore D

© Copyright 2026 TENTE International GmbH

MAXTECH

UAD 125x32-Ø12 HL44 natural/3004

EAN 4031582322767

Bestillingsnummer 00034191

Produkttegninger

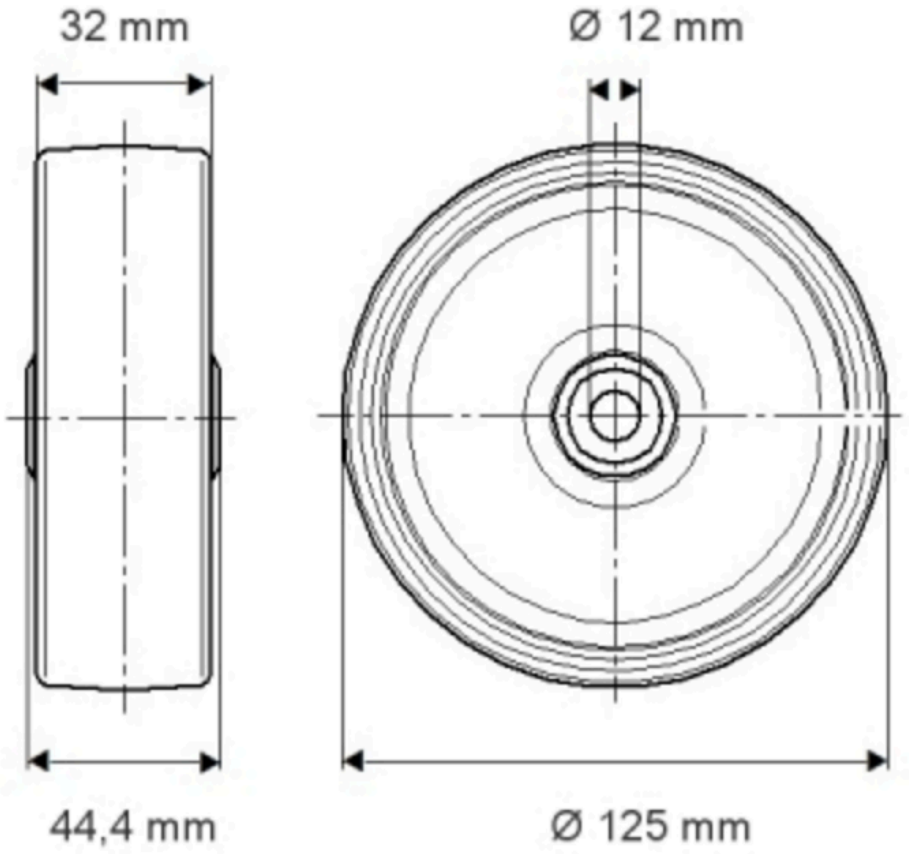

© Copyright 2026 TENTE International GmbH