# NOVATECH

## ETY 080x20-Ø20 HL14

EAN 4031582318524



### ROUE

| | |
|---|---|
| Corps de roue | Acier, fer |
| Diamètre | 80 mm |
| Largeur du bandage | 20 mm |
| Diamètre de l’alésage | 20 mm |
| Longueur de moyeu | 14 mm |
| Largeur du corps de roue | 20 mm |

### PERFORMANCE

| | |
|---|---|
| Performance de roulage | ●●●●○ |
| Bruit de mouvement | ●●●○○ |
| Usure | ●●●●○ |
| Résistance à la corrosion | ●●●○○ |

### ATTRIBUTS DE BASE

| | |
|---|---|
| Nom du produit | Novatech |
| Capacité de charge à 4 km/h | 140 kg |
| Capacité de charge à 6 km/h | 110 kg |
| Conducteur d’électricité | no |
| Inoxydable | no |
| Capacité de charge statique | 280 kg |
| Plage de température (minimale) | -10 °C |
| Plage de température (maximale) | 60 °C |
| Poids | 0.3 kg |

© Copyright 2026 TENTE International GmbH

# NOVATECH

ETY 080x20-Ø20 HL14

EAN 4031582318524

BETTER MOBILITY. BETTER LIFE.

**Dessins du produit**

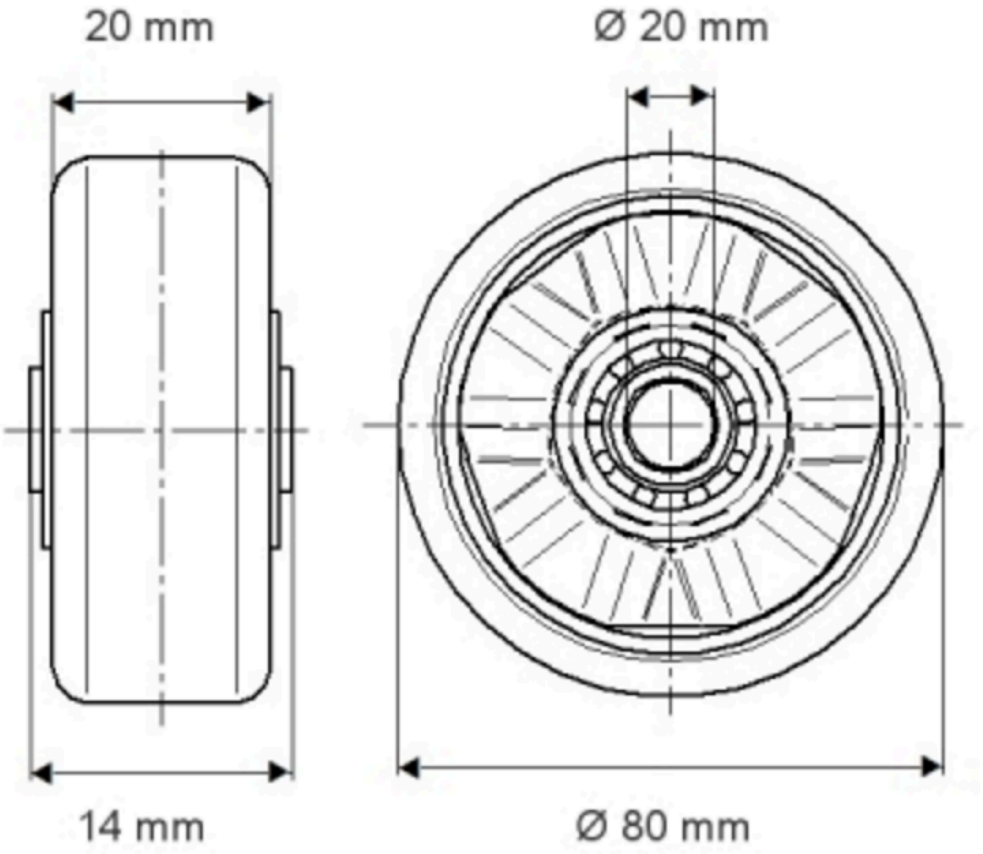


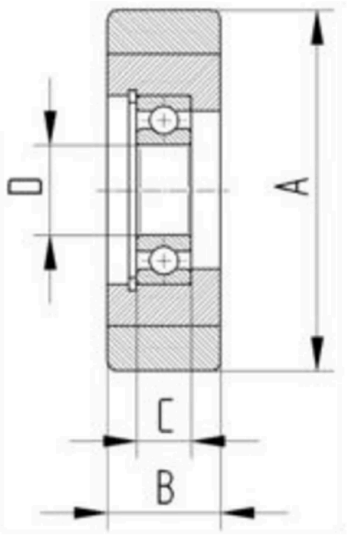


© Copyright 2026 TENTE International GmbH