ИНФОРМАЦИЯ О ПРОДУКТЕ

KAPPA LOAD

9651TOP160P63 CL67

EAN 4031582314663



Изображение может отличаться от оригинального продукта

ПРОИЗВОДИТЕЛЬНОСТЬ

Производительность рулона	●●●●●
Шум движения	●●○○○
Исчезновение	●●●●●
Устойчивость к коррозии	●●●●○

ОСНОВНЫЕ АТРИБУТЫ

Название продукта	Kappa load
Тип	Поворотное Колесная опора с Тормоз направления
Стандартный	EN12533 - Высоконагруженные колесные опоры
Грузоподъемность при 4 км/ч	1020 kg
Грузоподъемность при 6 км/ч	850 kg
Электропроводящий	Нет
Нержавеющая сталь	Нет
Грузоподъемность статическая	1700 kg
Диапазон температур (минимальный)	-30 °C
Диапазон температур (максимальный)	80 °C
Общая высота	205 mm
Общая ширина	110 mm
Общий вес	4,52 kg

КРОНШТЕЙН

Материал корпуса	Чугун или кованый чугун, тяжелый
Форма Вилы	Широкая, Усиленный
Повортный узел	Роликовый (Игольчатый) подшипник с глубокими канавками
Цвет	Пассивированный голубым
Офсет (Смещение)	58 mm
Радиус поворота	140 mm
Поворотное соединение	280 mm
Lubrication nipple	1
Диаметр купола	111 mm

КОЛЕСО

Материал корпуса	Полиамид, тяжелый
Материал протектора	Идентично корпусу Колесо
Подшипник	Прецисионый шариковый подшипник
Ось	Винт с гайкой
Цвет Колесо	Натуральный белый
Защита от проводов	Без защиты резьбы
Диаметр	160 mm
Ширина Протектор	50 mm
Ширина тела	50 mm
Твердость Протектор (D)	75 Береговая D

ФИТИНГ

Тип фитинга	Прямоугольная пластина
Длина пластины	135 mm
Ширина пластины	110 mm
Длина отверстия пластины (минимальная)	75 mm
Длина отверстия пластины (максимальная)	80 mm
Ширина отверстия пластины (минимальная)	75 mm
Ширина отверстия пластины (максимальная)	105 mm
Диаметр отверстия пластины	11 mm

© Copyright 2026 TENTE International GmbH

KAPPA LOAD

9651TOP160P63 CL67

EAN 4031582314663

Номер заказа 00830362

Чертежи изделия

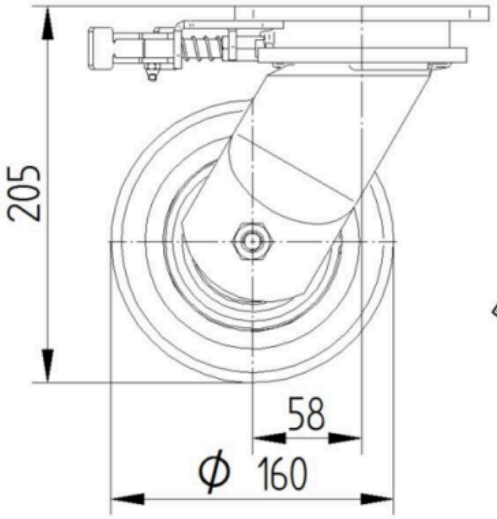

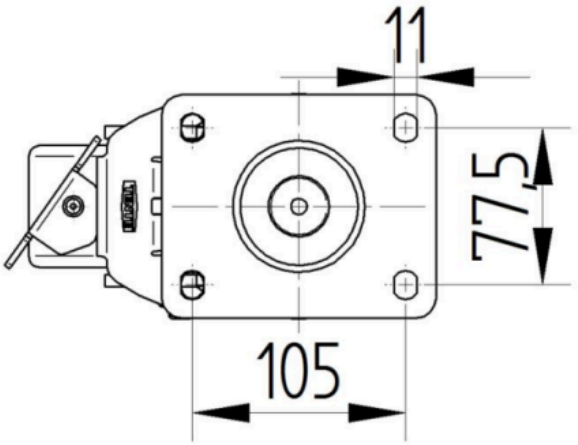

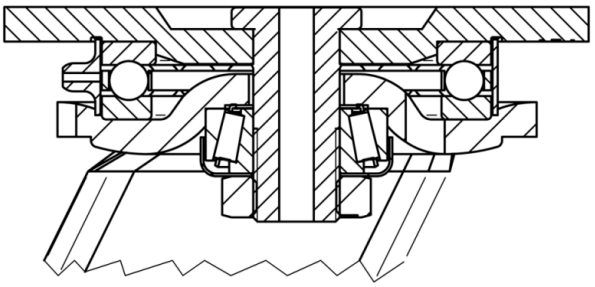

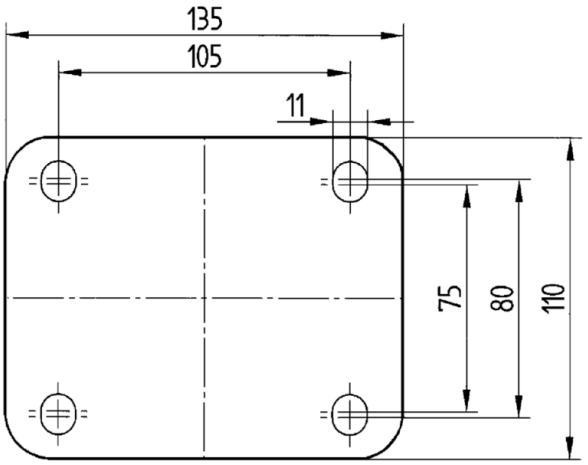

© Copyright 2026 TENTE International GmbH