ІНФОРМАЦІЯ ПРО ПРОДУКТ

MAXTECH

UAR 125x32-Ø12 HL44 natural/3004

EAN 4031582323139



Зображення може відрізнятися від оригінального продукту

ЕФЕКТИВНІСТЬ

Продуктивність рулону	● ● ● ○ ○
Шум руху	● ● ● ○ ○
Атритація	● ● ● ● ○
Стійкість до корозії	● ● ● ○ ○

ОСНОВНІ АТРИБУТИ

Назва продукту	Maxtech
Тип	Колесо
Стандартний	EN12532 - Транспортувальне обладнання
ОбВантажопідйомність 4 км/год	200 kg
Електропровідність	Ні
Нержавіюча сталь	Ні
Статичний Вантажопідйомність	400 kg
Діапазон температур (мінімальний)	-25 °C
Діапазон температур (максимальний)	80 °C
Загальна вага	0,27 kg

КОЛЕСО

Матеріал тіла	Поліамід
Матеріал протектору	Поліуретан, Інжекційний
Носіння	Роликовий підшипник
Колір Колесо	Природний білий
Захист різьби	Без різьби
Діаметр	125 mm
Протектор	32 mm
Діаметр отвору Вісь	12 mm
Довжина хаба	44 mm
Ширина тіла	32 mm
Твердість Протектор (A)	92 Прибережна A
Твердість Протектор (D)	42 Прибережна D

© Copyright 2026 TENTE International GmbH

MAXTECH

UAR 125x32-Ø12 HL44 natural/3004

EAN 4031582323139

Номер замовлення 00034174

Креслення продукту

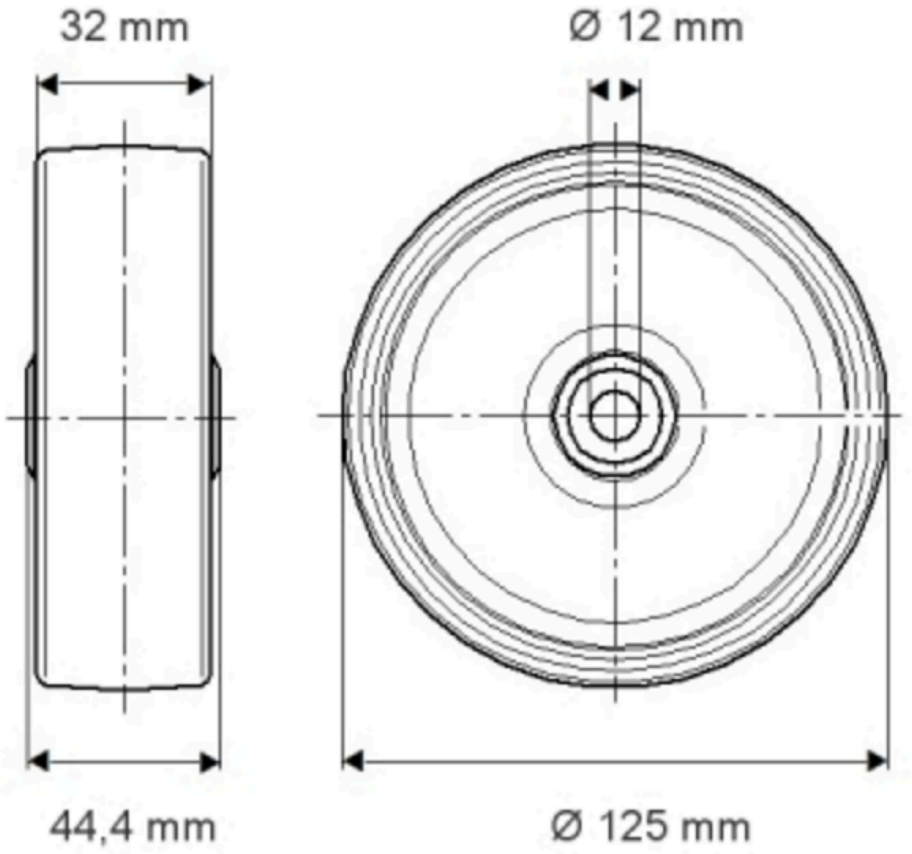

© Copyright 2026 TENTE International GmbH