INFORMACIÓN DEL PRODUCTO

AGILA

2470YGO075P30-11

EAN 4031582342475

BETTER MOBILITY. BETTER LIFE.

La imagen puede diferir del producto original

RENDIMIENTO

Rendimiento del rodillo	●●●○○
Ruido de movimiento	●●●●○
Desgaste	●●●○○
Resistencia a la corrosión	●●●○○

ATRIBUTOS PRINCIPALES

Nombre del producto	Agila
Tipo	Rueda giratoria Rueda
Estándar	EN12530 - Dispositivos Ruedas
Capacidad de carga a 3 km/h	75 kg
Conductivo eléctrico	Sí
Inoxidable	No
Capacidad de carga estática	150 kg
Rango de temperatura (mínimo)	-20 °C
Rango de temperatura (máximo)	60 °C
Altura total	100 mm
Ancho total	43 mm
Peso total	0.21 kg

SOPORTE

Material de la carcasa	Chapa de acero, mediana
Forma de Horquilla Forma	Ancho
Rodamiento giratorio	Dos carreras de bolas
Color	Pasivado azul
Desplazamiento	24 mm
Radio de giro	61.5 mm
Interferencia de giro	123 mm
Diámetro del domo	43 mm

ARO

Material del cuerpo	Polipropileno, conductor eléctrico
Material de la banda de rodadura	Goma termoplástica, conductora eléctrica
Cojinete	Cojinete liso
Color Aro	Gris plateado (similar a RAL7001)
Protectores de hilo	Sin protector de roscas
Diámetro	75 mm
Ancho de Banda de rodadura	25 mm
Anchura del cuerpo	25 mm
Dureza de la Banda de rodadura (A)	87 Shore A

AJUSTE

Tipo de ajuste	Agujero para tornillo
Diámetro del agujero del Perno	11 mm
Sugerencia	Las ruedas pueden montarse con tornillos estándar de cualquier longitud.

© Copyright 2026 TENTE International GmbH

AGILA

2470YGO075P30-11

EAN 4031582342475

Número de pedido 00006850
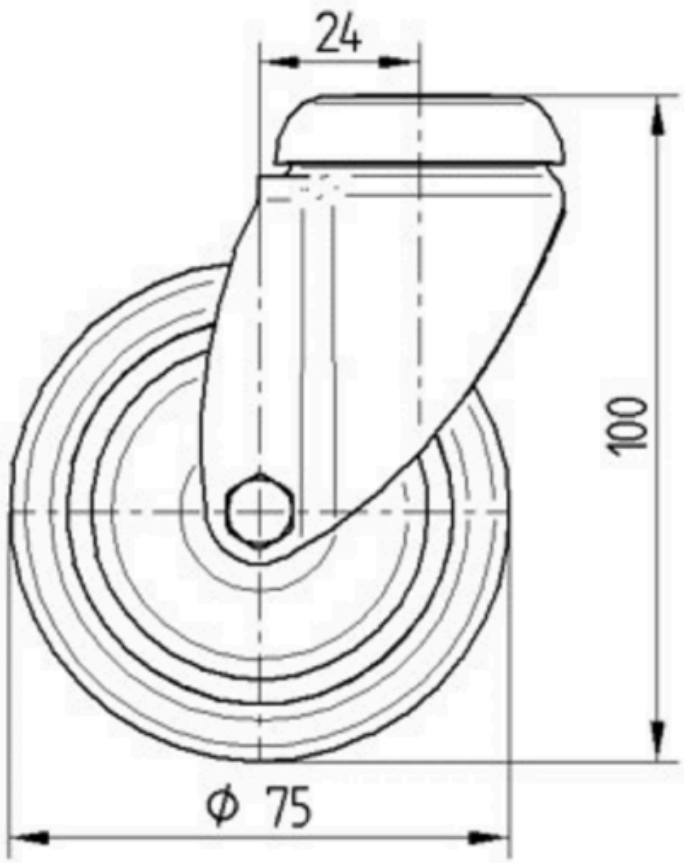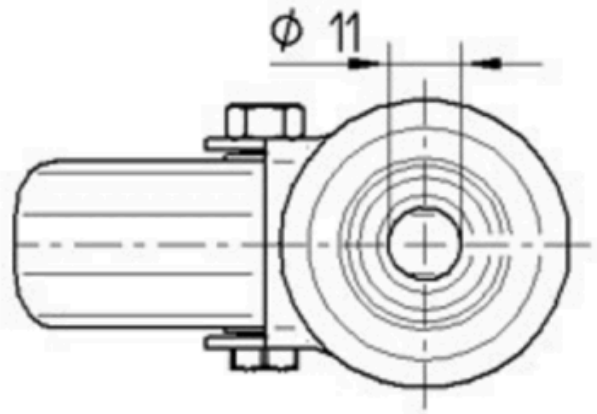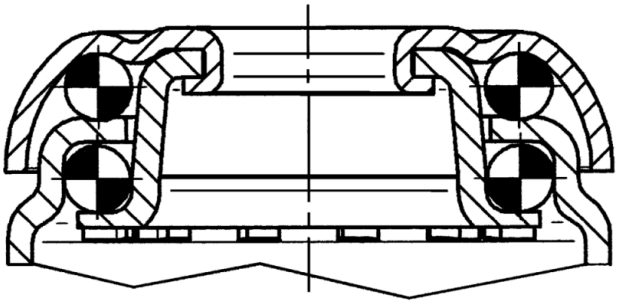
Product Drawings