PRODUKTINFORMATION

KAPPA LOAD

9652TOO160P63

EAN 4031582314892



Bild kann vom Originalprodukt abweichen

PERFORMANCE

Laufverhalten	●●●●●
Fahrgeräusch	●○○○○
Abrieb	●●●●●
Korrosionsbeständigkeit	●●●○○

HAUPTMERKMALE

Produktname	Kappa load
Typ	Lenkrolle mit Totalfeststeller, vorlaufend
Norm	EN12533 - Schwerlastrollen
Tragfähigkeit bei 4 km/h	1020 kg
Tragfähigkeit bei 6 km/h	850 kg
Elektrisch-leitfähig	Nein
Rostfrei	Nein
Statische Tragfähigkeit	2040 kg
Temperaturbereich (Minimum)	-40 °C
Temperaturbereich (Maximum)	80 °C
Bauhöhe	205 mm
Gesamtgewicht	4,4 kg

GEHÄUSE

Gehäusematerial	Schmiedeeisen, schwer
Gabelform	Bauchig, verstärkt
Schwenklager	Axialrillen- und Kegelrollenlager
Ausladung	58 mm
Störkreis	276 mm
Lubrication nipple	1

RAD

Material des Radkörpers	Polyamid, schwer
Material der Lauffläche	Identisch mit Radkörper
Lager	Gleitlager
Achse	Verschraubt
Fadenschutz	Ohne Fadenschutz
Durchmesser	160 mm
Breite der Lauffläche	50 mm
Härte der Lauffläche (D)	75 Shore D

BEFESTIGUNG

Befestigungsart	Mittelgroße rechteckige Platte
Plattenlänge	135 mm
Plattenbreite	110 mm
Plattenlochlänge (Maximum)	105 mm
Plattenlochbreite (Minimum)	75 mm
Plattenlochbreite (Maximum)	80 mm
Plattenloch Durchmesser	11 mm

© Copyright 2026 TENTE International GmbH

KAPPA LOAD

9652TOO160P63

EAN 4031582314892

Bestellnummer 00830406

Produktzeichnungen

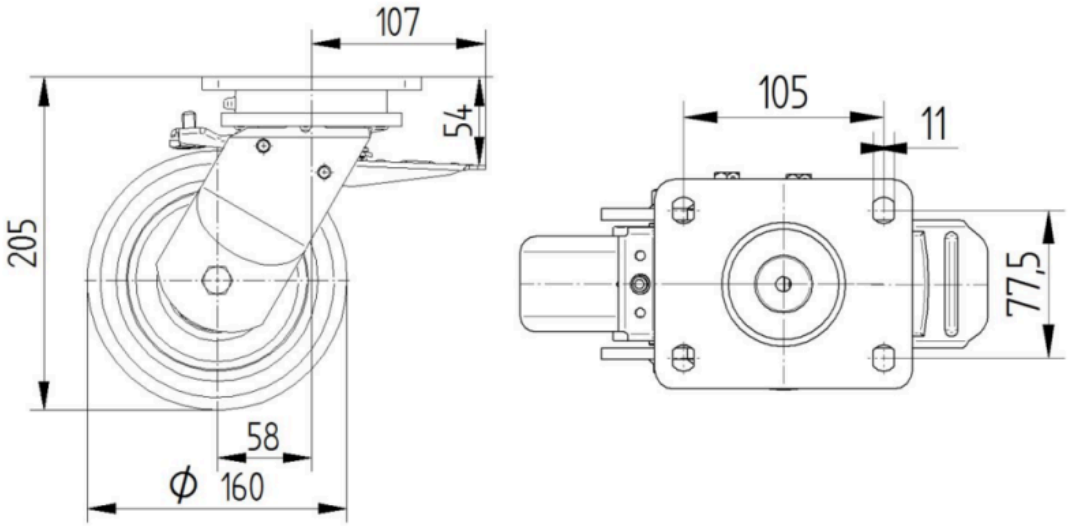

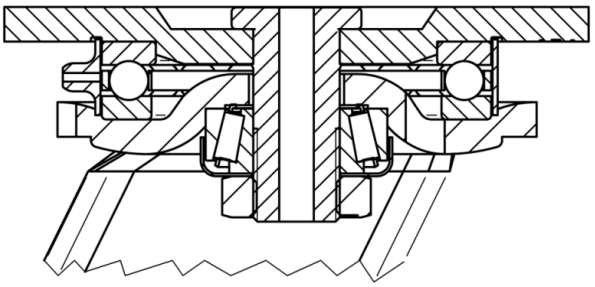

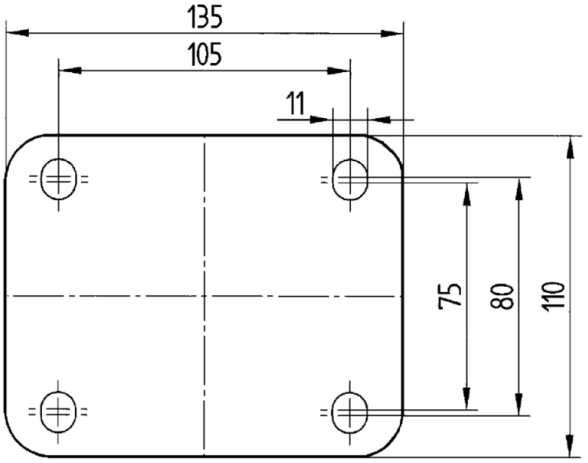

© Copyright 2026 TENTE International GmbH