ІНФОРМАЦІЯ ПРО ПРОДУКТ

DURATECH

TOP 080x60-Ø20 HL60

EAN 4031582365436



Зображення може відрізнятися від оригінального продукту

ЕФЕКТИВНІСТЬ

Продуктивність рулону	●●●●●
Шум руху	●●○○○
Атритація	●●●●●
Стійкість до корозії	●●●○○

ОСНОВНІ АТРИБУТИ

Назва продукту	Duratech
Тип	Колесо
Стандартний	EN12533 — Колісні опори для великих навантажень
ОбВантажопідйомність 4 км/год	600 kg
ОбВантажопідйомність 6 км/год	500 kg
Електропровідність	Ні
Нержавіюча сталь	Ні
Статичний Вантажопідйомність	1000 kg
Діапазон температур (мінімальний)	-40 °C
Діапазон температур (максимальний)	80 °C
Загальна вага	0,44 kg

КОЛЕСО

Матеріал тіла	Поліамід , важкий
Матеріал протектору	Ідентичність з корпусом Колесо
Носіння	Прецизійний кульковий підшипник
Колір Колесо	Природний білий
Захист різьби	Без різьби
Діаметр	80 mm
Протектор	60 mm
Діаметр отвору Вісь	20 mm
Довжина хаба	60 mm
Ширина тіла	60 mm
Твердість Протектор (D)	75 Прибережна D
Тип підшипника	6204

© Copyright 2026 TENTE International GmbH

DURATECH

TOP 080x60-Ø20 HL60

EAN 4031582365436

Номер замовлення 00860864

Креслення продукту

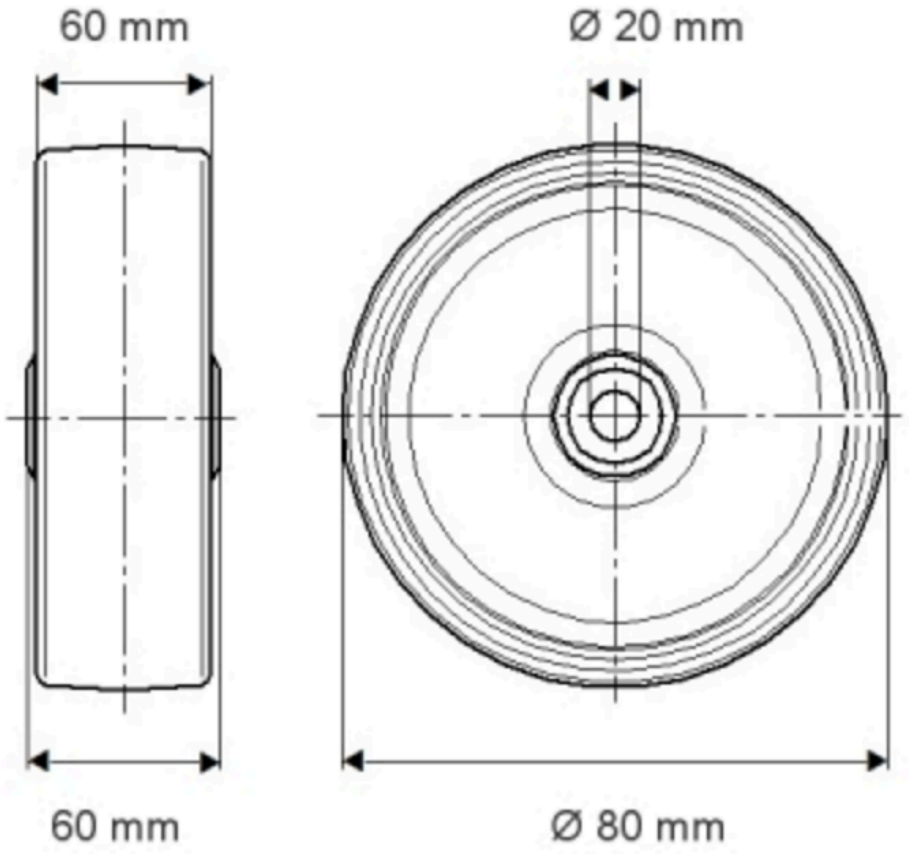

DURATECH

TOP 080x60-Ø20 HL60

EAN 4031582365436

Номер замовлення 109860864

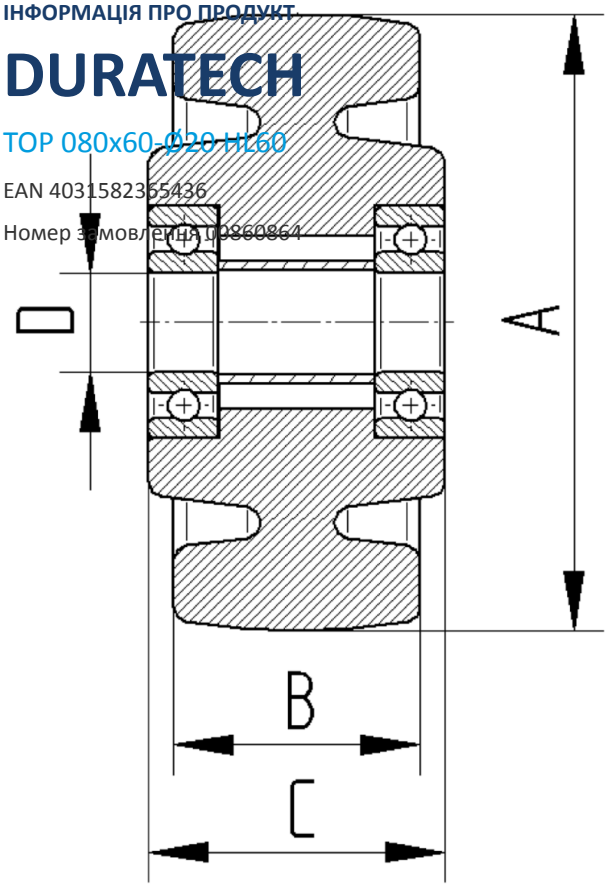

BETTER MOBILITY. BETTER LIFE.

© Copyright 2026 TENTE International GmbH