PRODUCTINFORMATIE

# KAPPA LOAD

## 9651ITP160P63 CL67 cv

EAN 4031582367157



Afbeelding kan verschillen van het oorspronkelijke product

### PRESTATIES

| | |
|---|---|
| Rolprestaties | ●●●●○ |
| Bewegingsgeluid | ●●●○○ |
| Verloop | ●●●●○ |
| Corrosieweerstand | ●●●●○ |

### KERNKENMERKEN

| | |
|---|---|
| Productnaam | Kappa load |
| Type | Zwenkwiel met richtingsvastzetter |
| Standaard | EN12532 - Transportuitrusting |
| Draagvermogen bij 4 km/u | 800 kg |
| Draagvermogen bij 6 km/u | 640 kg |
| Elektrisch geleidend | Nee |
| Roestvrij | Nee |
| Statisch Draagvermogen | 1600 kg |
| Temperatuurbereik (minimaal) | -10 °C |
| Temperatuurbereik (maximaal) | 60 °C |
| Totale hoogte | 205 mm |
| Totale breedte | 110 mm |
| Totaal gewicht | 4,41 kg |

### VORK

| | |
|---|---|
| Materiaal van de behuizing | Gietijzer, of ijzer gesmeed, zwaar |
| Vork Vorm | Breed, versterkt |
| Zwenklager | Precisiekogellager |
| Kleur | Blauw gepassiveerd |
| Offset | 58 mm |
| Zwenk radius | 140 mm |
| Uitzwenking | 280 mm |
| Lubrication nipple | 1 |
| Diameter koepel | 111 mm |

### WIEL

| | |
|---|---|
| Tread profile | convex |
| Wielkern materiaal | Aluminium |
| Materiaal loopvlak | Polyurethaan, Gegoten |
| Lager | Precisiekogellagers |
| As | Vastgeschroefd met moer |
| Kleur Wiel | Honinggeel (RAL1005) |
| Afdekkapjes | Zonder afdekkapjes |
| Diameter | 160 mm |
| Breedte Loopvlak | 50 mm |
| Breedte wielkern | 50 mm |
| Hardheid van het loopvlak (A) | 92 Shore A |
| Hardheid van het loopvlak (D) | 42 Shore D |

### BEVESTIGING

| | |
|---|---|
| Type bevestiging | Rechthoekige plaat |
| Lengte plaat | 135 mm |
| Breedte plaat | 110 mm |
| Lengte bevestigingsgat (minimaal) | 75 mm |
| Lengte bevestigingsgat (maximaal) | 80 mm |
| Breedte bevestigingsgat (minimaal) | 75 mm |
| Breedte bevestigingsgat (maximaal) | 105 mm |
| Diameter bevestigingsgat | 11 mm |

© Copyright 2026 TENTE International GmbH

# KAPPA LOAD

## 9651ITP160P63 CL67 cv

EAN 4031582367157

Bestelnummer 00838814

**Producttekeningen**

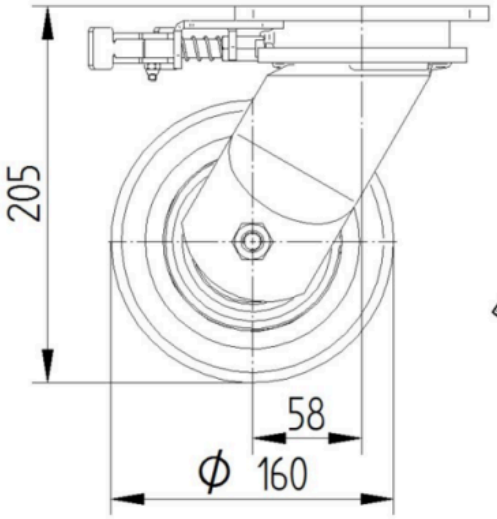


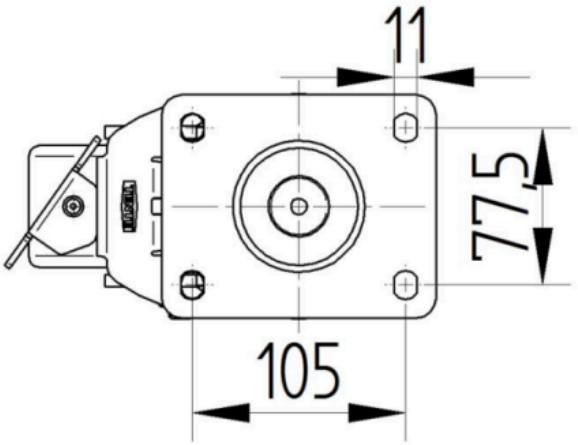


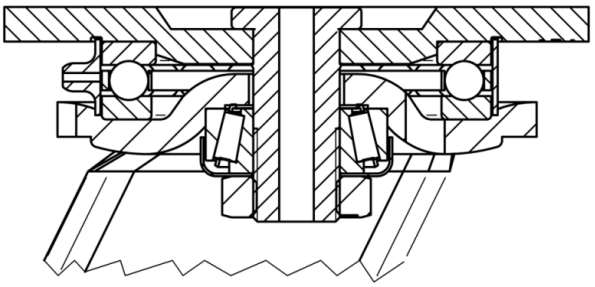

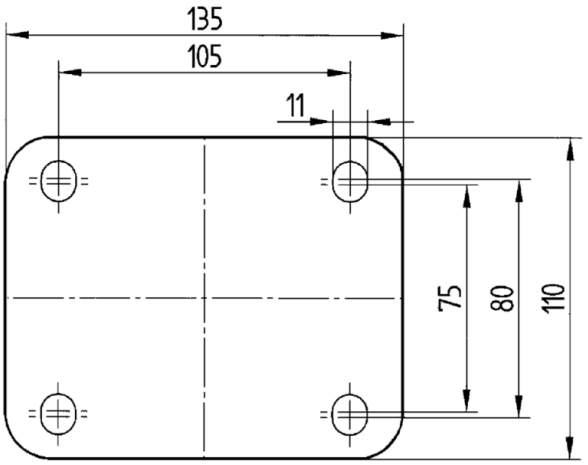


© Copyright 2026 TENTE International GmbH