ІНФОРМАЦІЯ ПРО ПРОДУКТ

GALEA

5071YGP125R05-22x40

EAN 4031582354928



Зображення може відрізнятися від оригінального продукту

ЕФЕКТИВНІСТЬ

Продуктивність рулону	●●●○○
Шум руху	●●●○○
Атритація	●●●○○
Стійкість до корозії	●●●●○

ОСНОВНІ АТРИБУТИ

Назва продукту	Galea
Тип	Поворотний Колісна опора з Блокування напряму
Стандартний	EN12530 — Катори пристроїв
ОбВантажопідйомність 3 км/год	100 kg
Електропровідність	Так
Нержавіюча сталь	Ні
Статичний Вантажопідйомність	200 kg
Діапазон температур (мінімальний)	-20 °C
Діапазон температур (максимальний)	60 °C
Загальна висота	162 mm

КРОНШТЕЙН

Матеріал корпусу	Поліамід
Вила Форма	Закрито
Поворотний вузол	Дві м'ячі перегони
Офсет (Зсув)	40 mm
Поворотне з’єднання	205 mm

КОЛЕСО

Матеріал тіла	Поліпропілен, електричний струмопровід
Матеріал протектору	Термопластичний каучук, електричний
Носіння	Прецизійний кульковий підшипник
Захист різьби	З різьбовим поручителем
Діаметр	125 mm
Протектор	30 mm
Твердість Протектор (A)	87 Прибережна A

ВСТАНОВЛЕННЯ

Тип налаштування	Тверда Стрижень
Діаметр Болт	22 mm
Довжина Болт	40 mm

© Copyright 2026 TENTE International GmbH

GALEA

5071YGP125R05-22x40

EAN 4031582354928

Номер замовлення 00770156

Креслення продукту

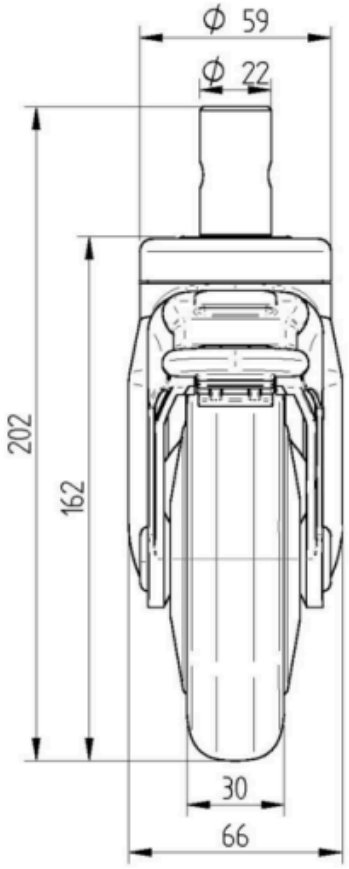

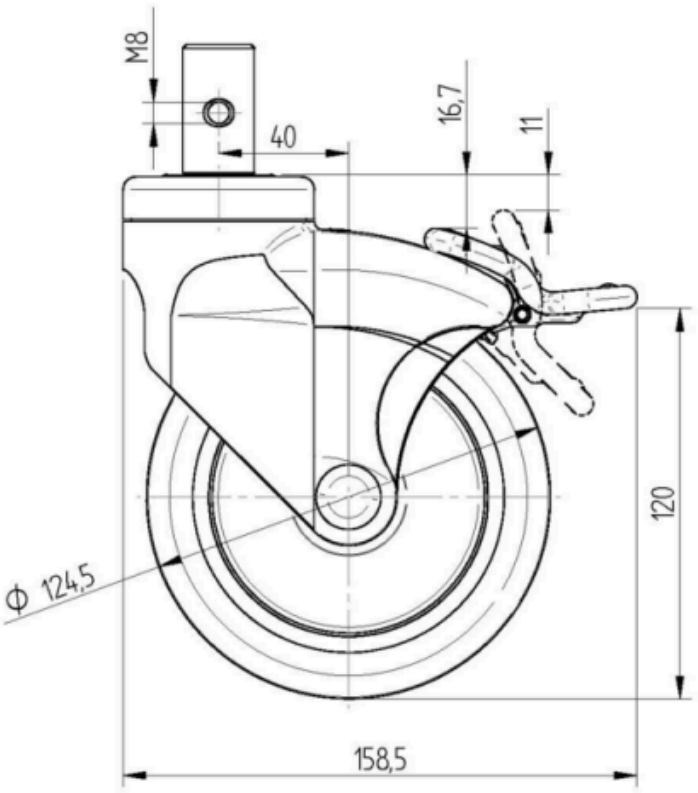

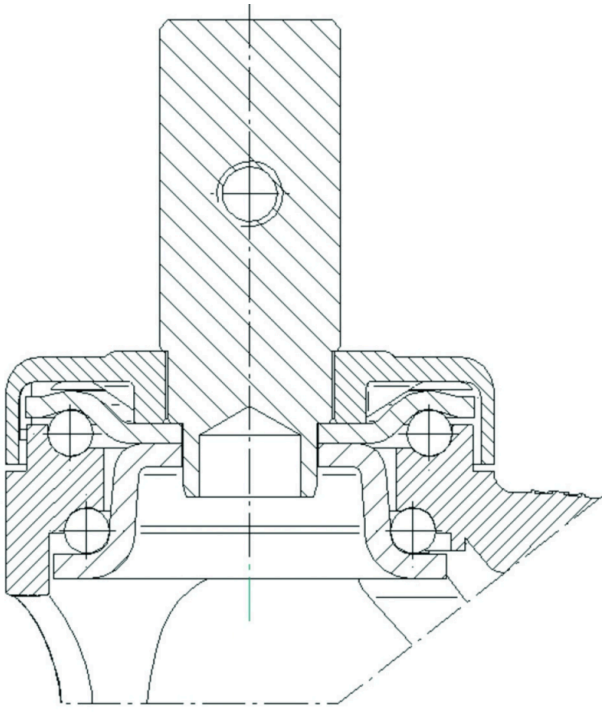

© Copyright 2026 TENTE International GmbH