PRODUKTINFORMATION

E-DRIVE ULTIMATE

EDUAUFF125P60

EAN 4031582478327

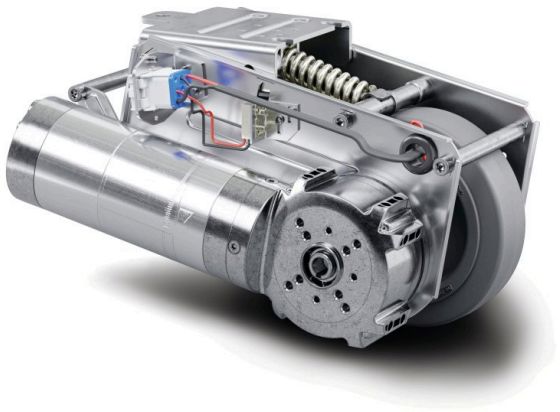

Billedet kan afvige fra det oprindelige produkt

YDEEVNE

Rullemodstand	●●●●○
Kørselsstøj	●●●●○
Abrasion	●●●○○
Rustbeskyttelse	●●●○○

PRIMÆRE EGENSKABER

Produktnavn	E-Drive ultimate
Type	Drivenhed
Elektrisk ledende	Nej
Rustfri	Nej
Temperaturområde (minimum)	5 °C
Temperaturområde (maksimum)	40 °C
Samlet bredde	190 mm
Samlet vægt	8,23 kg
Længde	Maks. 315 mm (nødudløsning aktiveret)
Hjuldiameter	125 mm, slidgrænse på 115 mm
Hjul Hjulbane	Massiv gummi, uden mærkning, Shore A 63
Hjulbredde	35 mm
Bredde	178 mm
Maksimal trykkraft	32
Maksimal løftekraft/kontakttrykkraft	400
Højde i hjemmeposition	140 mm
Installationshøjde	170 mm
Nødudløsning	Mekanisk
Beskyttelsestype	IPX4 (stænkvand fra alle sider, alle stik tilsluttet)
Tilladt omgivelsestemperatur	Driftstemperatur 5 °C til 40 °C, luftfugtighed 90 %, ikke-kondenserende
Vægt	8 kg
Maksimal hastighed	4 km/h
Frihøjde	30 mm
Ulige underlag (minimum)	-15 mm
Ulige underlag (Maksimum)	15 mm
Tilladt opbevaringstemperatur (minimum)	-10 °C
Tilladt opbevaringstemperatur (maksimum)	45 °C

© Copyright 2026 TENTE International GmbH

E-DRIVE ULTIMATE

EDUAUFF125P60

EAN 4031582478327

Bestillingsnummer 00066143

GAFFEL

Materialer til boliger	Elektrisk
Gaffel Form	Kørsel
Farve	Blå-kromatiseret

HJUL

Fælgmateriale	Polyamid
Hjulbanemateriale	Elastisk dæk, uden afsmitning, vulkaniseret
Leje	Flangehjul
Hjul farve	Sølvgrå (RAL7001)
Diameter	125 mm
Hjulbane bredde	40 mm
Fælgbredde	40 mm
Hårdhed af Hjulbane (A)	63 Shore A

MONTERING

Monteringstype	Rektangulær plade

© Copyright 2026 TENTE International GmbH

E-DRIVE ULTIMATE

EDUAUFF125P60

EAN 4031582478327

Bestillingsnummer 00066143

Produkttegninger

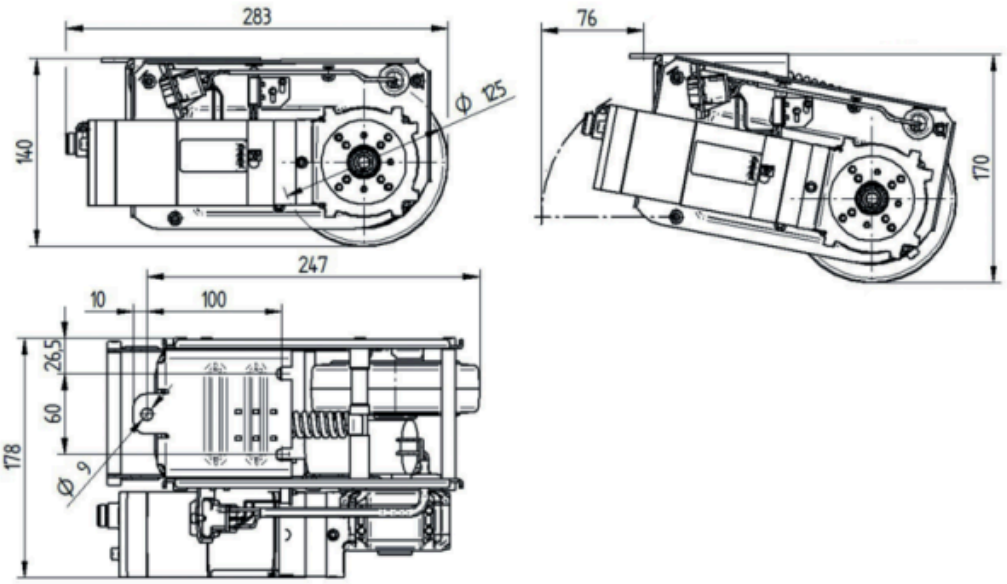

© Copyright 2026 TENTE International GmbH