# AGILA

## 2477UAP100R47-27-30

EAN 4031582327120



La imatge pot diferir del producte original.

### ACTUACIÓ

| | |
|---|---|
| Actuació Roll | ●●●○○ |
| El soroll del moviment | ●●●○○ |
| Atràcia | ●●●●○ |
| Resistència a a la corrosió | ●●●○○ |

### ATRIBUCIONS BÀSIQUES

| | |
|---|---|
| Nom del producte | Agila |
| Tipus | Rueda giratoria con Freno total |
| Tracidad de carga a 3 km/h | 100 kg |
| Conducció elèctrica | No |
| Inoxidable | No |
| Tracidad de carga estàtica | 200 kg |
| Temperatura (mínim) | -10 °C |
| Temperatura màxima (màxim) | 40 °C |
| Alçada total | 138 mm |
| Pes total | 0,94 kg |

### SUPORT

| | |
|---|---|
| Material d'habitatge | Placa d'acer, mitjà |
| Forquilla Forma | Ample |
| Scamiento giratorio | Dues curses de ball |
| Color | Passivat blau |
| Desplaçament | 43,5 mm |
| Scio de giro | 131 mm |
| Sterferencia de giro | 262 mm |

### RODA

| | |
|---|---|
| Material corporal | Poliamida |
| Material de la banda de rodadura | Poliuretà, Injectat |
| El Bearing | Rodament de boles de precisió |
| Protectors de fil | Amb la guardaespatlles |
| Diametralització | 100 mm |
| Banda de rodadura ample | 32 mm |
| La duresa del Banda de rodadura (D) | 40 Shore D |

### FITACIÓ

| | |
|---|---|
| Tipus de Fitting | Expansió sintètica, plaça |
| Fixació expansivaMinimum) | 27 mm |
| Fixació expansivamàxim) | 30 mm |
| Col·lecció | Si us plau, indiqueu el diàmetre interior del tub requerit en ordenar. |

© Copyright 2026 TENTE International GmbH

# AGILA

2477UAP100R47-27-30

EAN 4031582327120

BETTER MOBILITY. BETTER LIFE.

## Plànols del producte

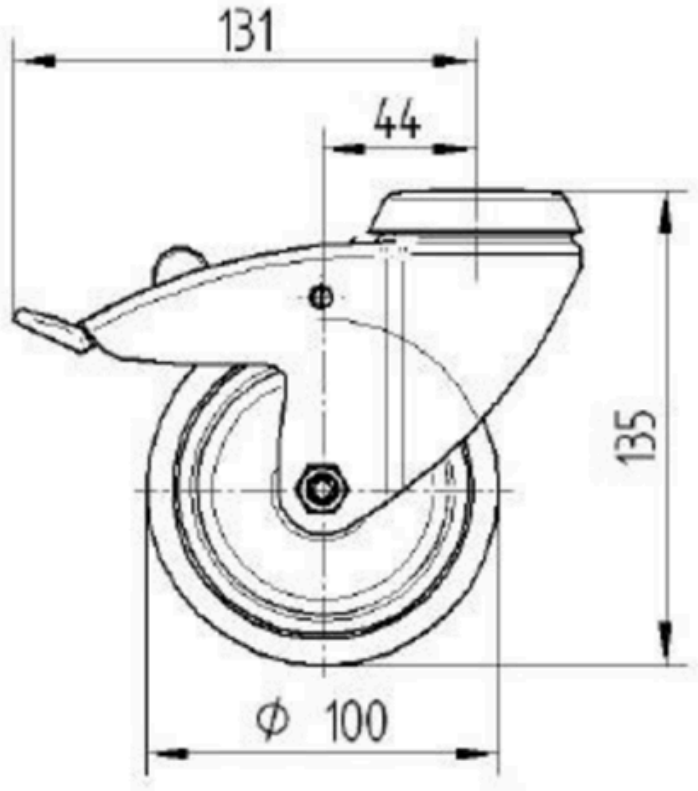


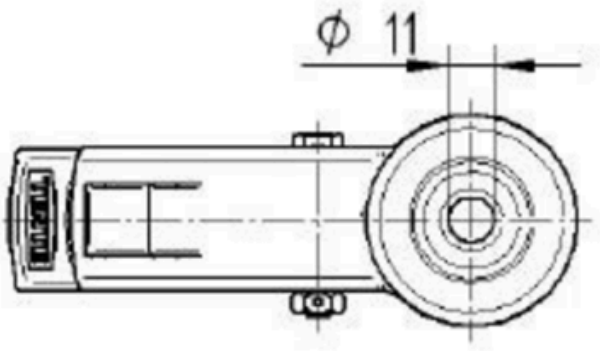


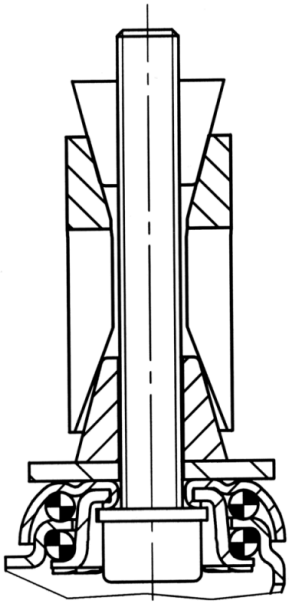

© Copyright 2026 TENTE International GmbH