ІНФОРМАЦІЯ ПРО ПРОДУКТ

AGILA

2475DIK050B10-11x31

EAN 4031582301687



Зображення може відрізнятися від оригінального продукту

ЕФЕКТИВНІСТЬ

Продуктивність рулону	● ● ● ○ ○
Шум руху	● ● ● ○ ○
Атритація	● ● ● ○ ○
Стійкість до корозії	● ● ● ○ ○

ОСНОВНІ АТРИБУТИ

Назва продукту	Agila
Тип	Поворотний Колісна опора за допомогою Гальмо колеса
Стандартний	EN12530 — Катори пристроїв
ОбВантажопідйомність 3 км/год	40 kg
Електропровідність	Ні
Нержавіюча сталь	Ні
Статичний Вантажопідйомність	80 kg
Діапазон температур (мінімальний)	-20 °C
Діапазон температур (максимальний)	85 °C
Загальна висота	72 mm
Загальна вага	0,26 kg

КРОНШТЕЙН

Матеріал корпусу	Сталевий лист, середній
Вила Форма	Широка
Поворотний вузол	Дві м'ячі перегони
Колір	Пасивований блакитним
Офсет (Зсув)	24 mm

КОЛЕСО

Матеріал тіла	Сталь аркуша
Матеріал протектору	Лита гума, без маркування
Носіння	Конічний кульковий підшипник
Захист різьби	З різьбовим поручителем
Діаметр	50 mm
Протектор	19 mm
Твердість Протектор (A)	80 Прибережна A

ВСТАНОВЛЕННЯ

Тип налаштування	Стрижень з кільцем для утримання, з кільцем
Діаметр Стрижень	11 mm

© Copyright 2026 TENTE International GmbH

AGILA

2475DIK050B10-11x31

EAN 4031582301687

Номер замовлення 00006927

Креслення продукту

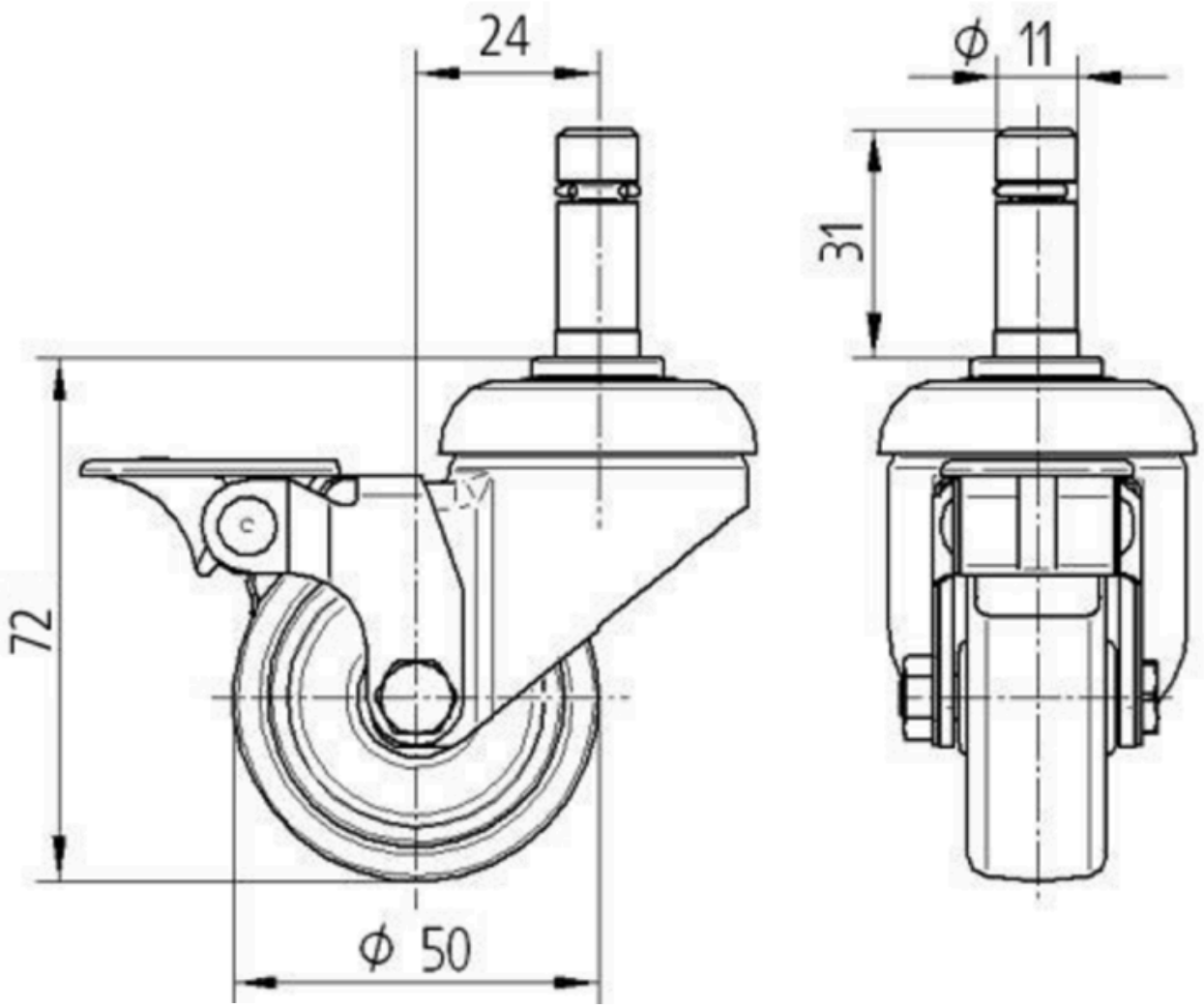

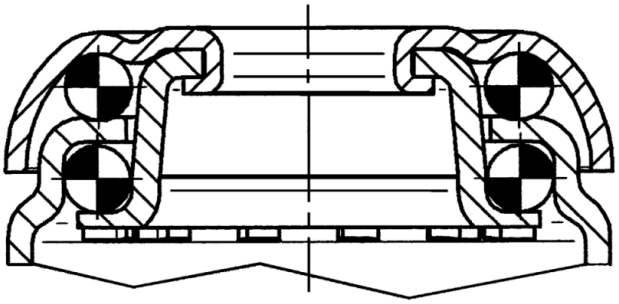

© Copyright 2026 TENTE International GmbH