INFORMAZIONI DI PRODOTTO

ICS

5327PJX125P51 INOX

EAN 4031582367447



L'immagine può differire dal prodotto originale

PRESTAZIONI

Prestazioni di rotolamento	●●●○○
Rumore	●●●●○
Attrito	●●●○○
Resistenza alla corrosione	●●●●●

ATTRIBUTI PRINCIPALI

Nome del prodotto	ICS
Tipo	Ruota girevole con freno totale
Standard	EN12530 - Ruote per dispositivi
Portata a 3 km/h	100 kg
Elettricamente conduttivo	No
Inossidabile	Sì
Portata statica	200 kg
Intervallo di temperatura (minimo)	-10 °C
Intervallo di temperatura (massimo)	40 °C
Altezza totale	166 mm
Peso complessivo	0,72 kg

SUPPORTO

Materiale di costruzione	Poilammide
Forma della forcella	Sottile
Cuscinetto del supporto	Perno, girevole
Disassamento	38 mm
Ingombro di piroettamento	259 mm

RUOTA

Materiale del corpo	Polipropilene
Materiale del battistrada	Gomma termoplastica
Cuscinetto	Cuscinetto a sfere di precisione, Sigillato
Parafili	Parafili integrati
Diametro	125 mm
Larghezza battistrada	32 mm
Durezza del Battistrada (A)	87 Shore A

FISSAGGIO

Tipo di fissaggio	Placca rettangolare
Lunghezza della piastra	95 mm
Larghezza della piastra	70 mm
Lunghezza foro piastra (massima)	75 mm
Larghezza foro piastra (massima)	50 mm
Diametro del foro della piastra	11 mm

Premio di Design IF

© Copyright 2026 TENTE International GmbH

ICS

5327PJX125P51 INOX

EAN 4031582367447

TENTE
BETTER MOBILITY. BETTER LIFE.

Disegni del prodotto

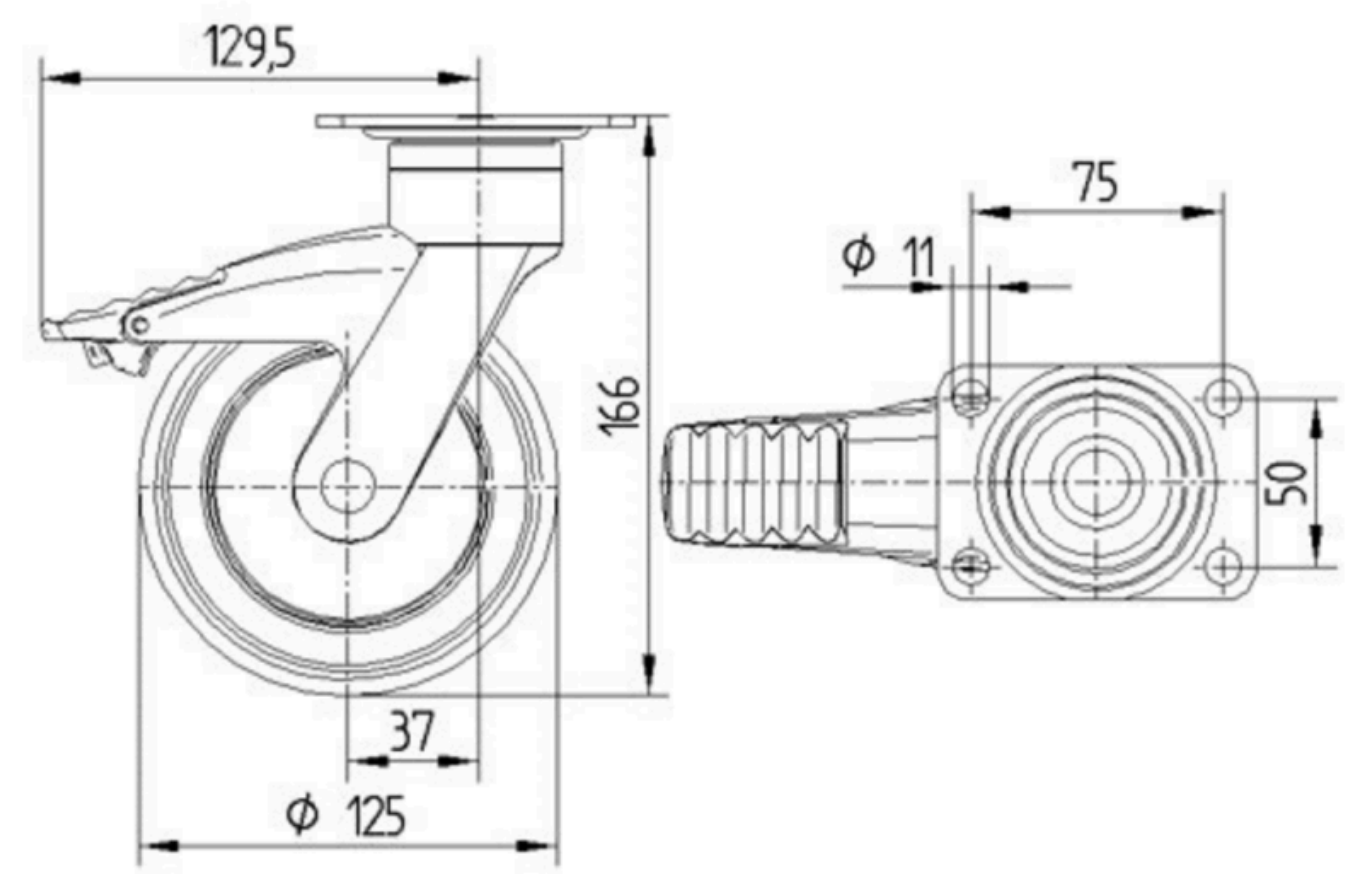

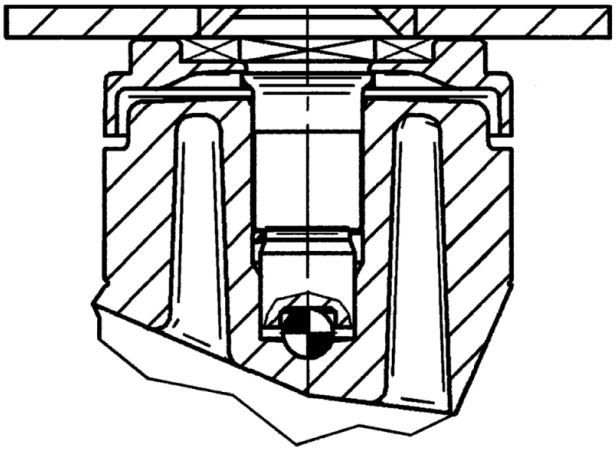

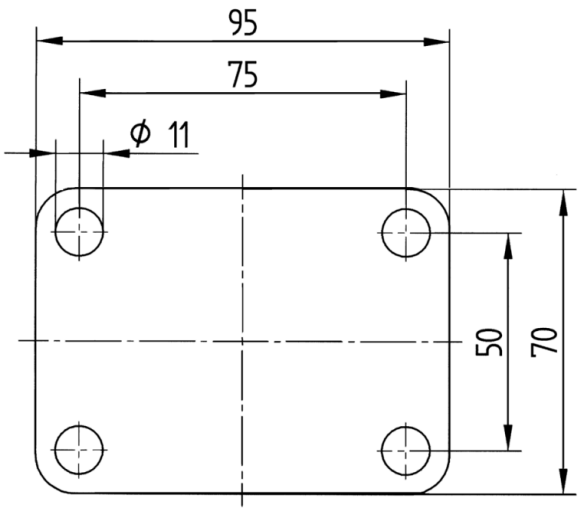

Premio di Design IF

© Copyright 2026 TENTE International GmbH