PRODUKTINFORMATION

PURETECH

PVR 125x37-Ø12 HL44

EAN 4031582321265



Bild kann vom Originalprodukt abweichen

RAD

Material des Radkörpers	Polypropylen
Material der Lauffläche	Vollgummi, schwarz
Lager	Rollenlager
Radfarbe	Graphit schwarz (RAL9011)
Fadenschutz	Ohne Fadenschutz
Durchmesser	125 mm
Breite der Lauffläche	37 mm
Achsloch Durchmesser	12 mm
Nabenlänge	44 mm
Breite des Radkörpers	37 mm
Härte der Lauffläche (A)	80 Shore A

PERFORMANCE

Laufverhalten	●●●○○
Fahrgeräusch	●●●●○
Abrieb	●●●○○
Korrosionsbeständigkeit	●●●○○

HAUPTMERKMALE

Produktname	Puretech
Typ	Rad
Norm	EN12532 - Transportgeräte
Tragfähigkeit bei 4 km/h	100 kg
Elektrisch-leitfähig	Nein
Rostfrei	Nein
Statische Tragfähigkeit	200 kg
Temperaturbereich (Minimum)	-20 °C
Temperaturbereich (Maximum)	60 °C
Gesamtgewicht	0,47 kg

© Copyright 2026 TENTE International GmbH

PURETECH

PVR 125x37-Ø12 HL44

EAN 4031582321265

Bestellnummer 00030955

Produktzeichnungen

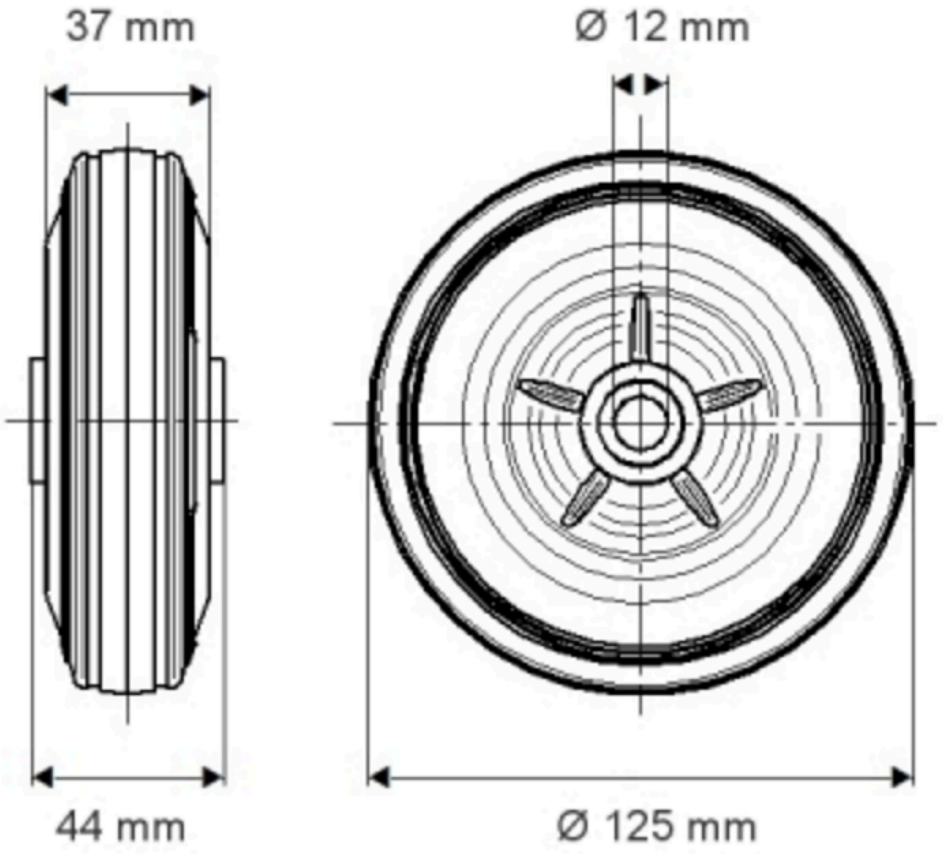

© Copyright 2026 TENTE International GmbH