ИНФОРМАЦИЯ ЗА ПРОДУКТА

LINEA

5941XSC100P30-13 RAL9002

EAN 4031582352627



Изображението може да се различава от оригиналния продукт

ИЗПЪЛНЕНИЕ

Производителност на ролката	●●●●●
Шум от движение	●●●○○
Привличане	●●●●○
Устойчив на корозия	●●●●○

ОСНОВНИ АТРИБУТИ

Име на продукта	Linea
Тип	Завъртане на Колело с Заключване по пососка
Стандартен	EN12530 – Изделителни колела
Товароносимост при 3 км/ч	120 kg
Електропроводим	Да
Неръждаемост	Да
Статичен Товароносимост	240 kg
Температурен диапазон (минимален)	-10 °C
Температурен диапазон (максимален)	40 °C
Обща височина	118 mm
Обща ширина	82 mm
Общо тегло	0.72 kg

ВИЛКА

Материал на корпуса	Полиамид
Форма Вилица	Вилка на две Колело
Въртящ се лагер	Прецизен сачмен лагер
Цвят	Сиво бяло (RAL9002)
Изместване	32 mm
Радиус на завъртане	108 mm
Интерференция при завъртане	216 mm
Диаметър на купол	52 mm

КОЛЕЛО

Материал на тялото	Полиамид, електропроводим
Материал на реазбата	Полиуретан, екструдирано електропроводим
Лагер	Прецизен сачмен лагер , Неръждаемост
Предпазители за резби	С предпазно устройство за резба
Диаметър	100 mm
Ширина на Резба	20 mm
Твърдост на Резба (A)	92 Бръснач A

ПРИЛЯГАНЕ

Тип на фитинга	Отвор за болт
Диаметър на отворите Болт	13 mm

Deutscher Дизайн Club

Награда Interzum

IF награда за Дизайн

© Copyright 2026 TENTE International GmbH

LINEA

5941XSC100P30-13 RAL9002

EAN 4031582352627

BETTER MOBILITY. BETTER LIFE.

Чертежи на продукта

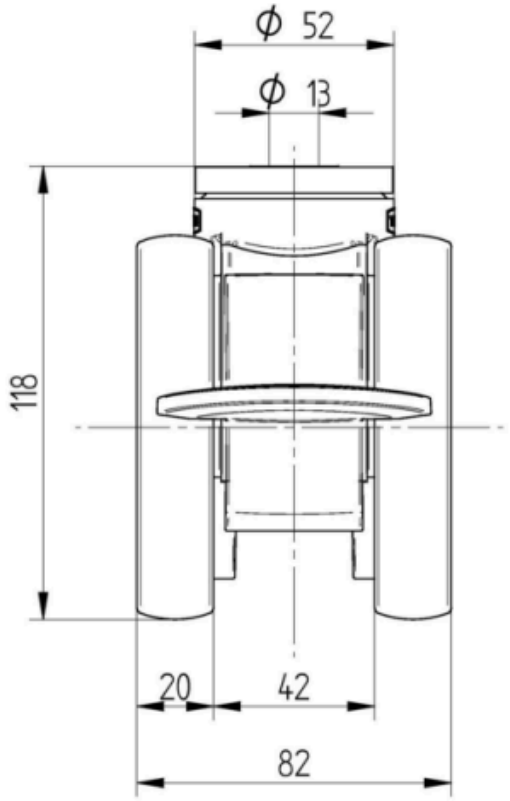

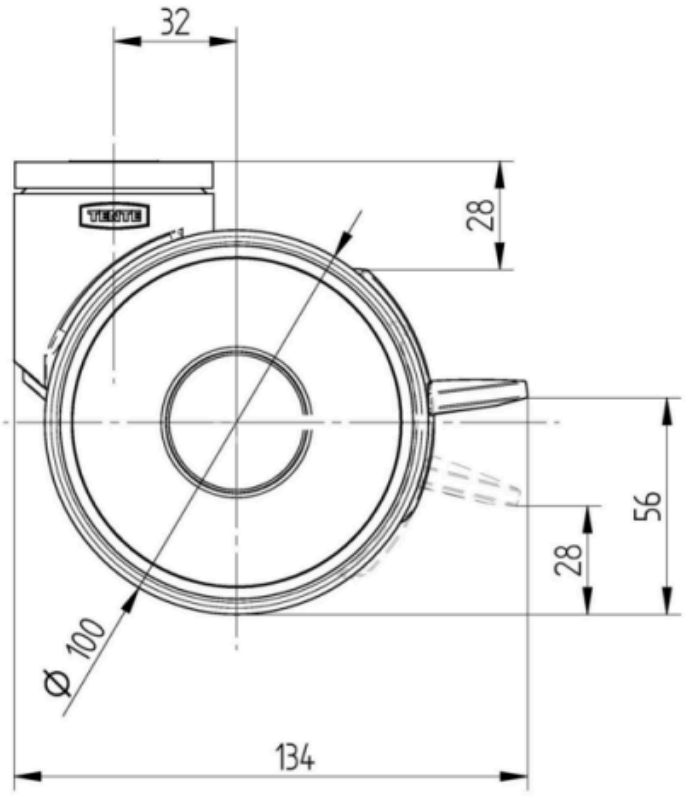

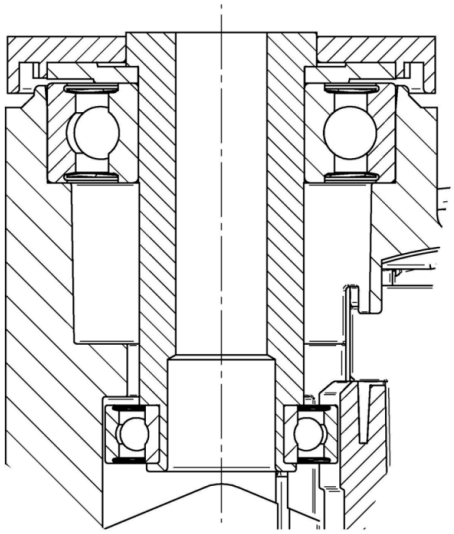

Deutscher Дизайн Club

Награда Interzum

IF награда за Дизайн