PRODUKTINFORMATION

PURETECH

PVR 250x60-Ø25

EAN 4031582321340



Bild kann vom Originalprodukt abweichen

PERFORMANCE

Laufverhalten	●●●○○
Fahrgeräusch	●●●●○
Abrieb	●●●○○
Korrosionsbeständigkeit	●●●○○

HAUPTMERKMALE

Produktname	Puretech
Typ	Rad
Norm	EN12532 - Transportgeräte
Tragfähigkeit bei 4 km/h	295 kg
Elektrisch-leitfähig	Nein
Rostfrei	Nein
Statische Tragfähigkeit	590 kg
Temperaturbereich (Minimum)	-20 °C
Temperaturbereich (Maximum)	60 °C
Gesamtgewicht	2,87 kg

RAD

Material des Radkörpers	Polypropylen
Material der Lauffläche	Vollgummi, schwarz
Lager	Rollenlager
Radfarbe	Graphit schwarz (RAL9011)
Fadenschutz	Ohne Fadenschutz
Durchmesser	250 mm
Breite der Lauffläche	60 mm
Achsloch Durchmesser	25 mm
Nabenlänge	74 mm
Breite des Radkörpers	60 mm
Härte der Lauffläche (A)	80 Shore A

© Copyright 2026 TENTE International GmbH

PURETECH

PVR 250x60-Ø25

EAN 4031582321340

Bestellnummer 00050608

Produktzeichnungen

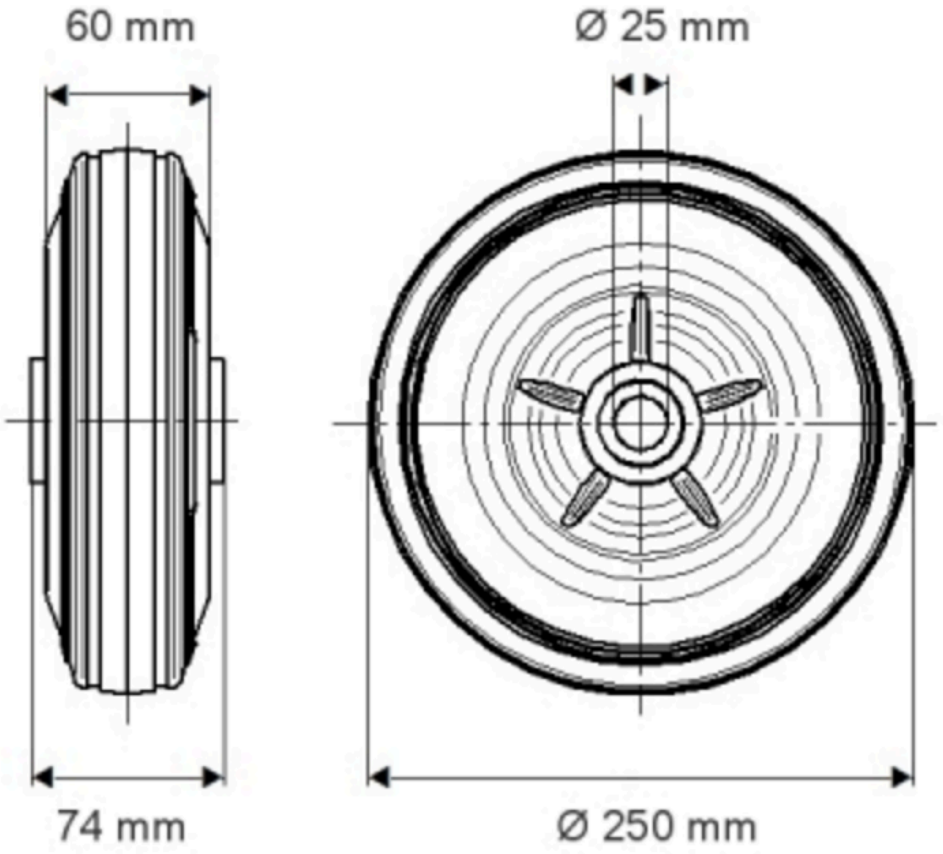

© Copyright 2026 TENTE International GmbH