INFORMACIÓ DE PRODUCTE

DELTA

3642ITP200P63 f.d-lock

EAN 4031582337433



La imatge pot diferir del producte original.

ACTUACIÓ

Actuació Roll	●●●○○
El soroll del moviment	●●●○○
Atràcia	●●●●○
Resistència a a la corrosió	●●●○○

ATRIBUCIONS BÀSIQUES

Nom del producte	Delta
Tipus	Rueda giratoria con Freno total, Parte delantera de la rueda
Tracidad de carga a 4 km/h	600 kg
Tracidad de carga a 6 km/h	480 kg
Conducció elèctrica	No
Inoxidable	No
Tracidad de carga estàtica	1200 kg
Temperatura (mínim)	-10 °C
Temperatura màxima (màxim)	60 °C
Alçada total	250 mm
Àmplia general	94 mm
Pes total	3,63 kg

SUPORT

Material d'habitatge	Acer, pesada
Forquilla Forma	Ample, Reforçat
Scamiento giratorio	Rodament de boles de precisió
Color	Passivat blau
Desplaçament	55 mm
Scio de giro	155 mm
Sterferencia de giro	310 mm
Dome Dictel	94 mm

RODA

Material corporal	Alumini
Material de la banda de rodadura	Poliuretà, Fos
El Bearing	Rodament de boles de precisió
Eix	Estirada de nou
Roda de color	Amarillo de mel (RAL1005)
Protectors de fil	Sense vigilància
Diametralització	200 mm
Banda de rodadura ample	50 mm
Corporació ample	50 mm
La duresa del Banda de rodadura (A)	92 Shore A
La duresa del Banda de rodadura (D)	42 Shore D

FITACIÓ

Tipus de Fitting	Placa rectangular
Placa llarga	137 mm
Placa ampla	105 mm
Longitud del forat de placa (Minimum)	75 mm
Longitud del forat de placa (màxim)	80 mm
Amplària del forat de placa (Minimum)	105 mm
Amplària del forat de placa (màxim)	105 mm
Placa de diàmetre	11 mm

© Copyright 2026 TENTE International GmbH

DELTA

3642ITP200P63 f.d-lock

EAN 4031582337433

Número de comanda 00833704

Product Drawings

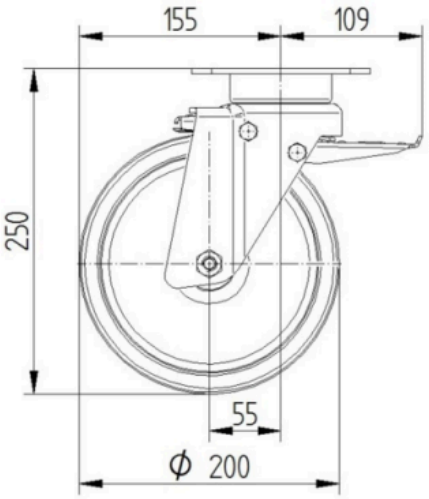

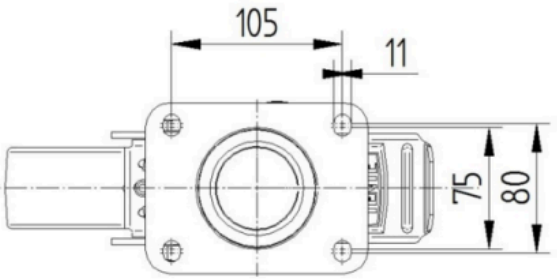

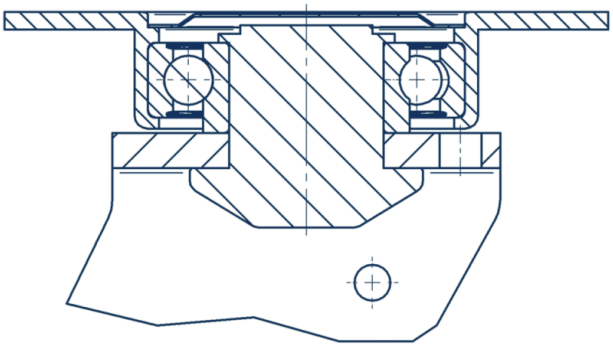

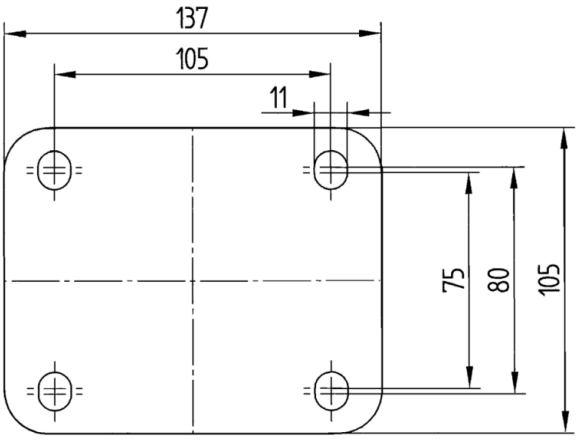

© Copyright 2026 TENTE International GmbH