PRODUKTINFORMATION

STYLEA

5925XOI065L51-11 DOM23x43,6

EAN 4031582344233



Billedet kan afvige fra det oprindelige produkt

YDEEVNE

Rullemodstand	●●●○○
Kørselsstøj	●●●○○
Abrasion	●●●●●
Rustbeskyttelse	●●●●○

PRIMÆRE EGENSKABER

Produktnavn	Stylea
Type	Drejeligt Hjul med Hjulbremse
Standard	EN12528 - Møbelhjul
Belastning ved 3 km/t	50 kg
Elektrisk ledende	Ja
Rustfri	Nej
Belastning Statisk	100 kg
Temperaturområde (minimum)	-10 °C
Temperaturområde (maksimum)	40 °C
Byggehøjde	91,5 mm
Samlet bredde	46 mm

GAFFEL

Materialer til boliger	Polyamid
Gaffel Form	Dobbelt Hjul
Drejekrans	Stift, drejelig
Udfaldsradius	77 mm
Udfaldsdiameter	154 mm
Dome-diameter	23 mm

HJUL

Fælgmateriale	Polyamid, elektrisk ledende
Hjulbanemateriale	Identisk med Hjulfælg
Leje	Glideleje med Afstandsrør
Aksel	Nittet
Trådfang	Uden trådfang
Diameter	65 mm
Hjulbane bredde	7 mm

MONTERING

Monteringstype	Hul til montagesplit til B10-fitting
Bolt Huldiameter	11 mm

Deutscher Designer Club

Interzum Award

IF Design Award

© Copyright 2026 TENTE International GmbH

STYLEA

5925XOI065L51-11 DOM23x43,6

EAN 4031582344233

BETTER MOBILITY. BETTER LIFE.

Produkttegninger

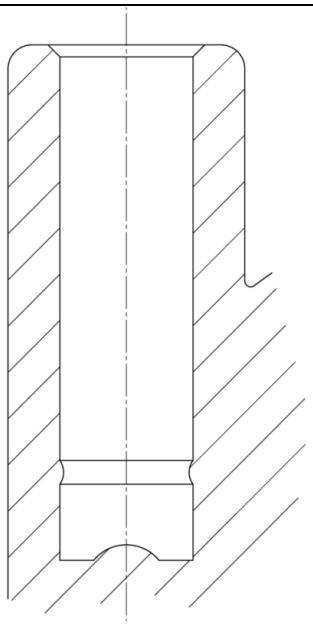

Deutscher Designer Club

Interzum Award

IF Design Award

© Copyright 2026 TENTE International GmbH