INFORMAZIONI DI PRODOTTO

ALPHA

3478PVO200P63

EAN 4031582306767



L'immagine può differire dal prodotto originale

PRESTAZIONI

Prestazioni di rotolamento	● ● ● ○ ○
Rumore	● ● ● ○ ○
Attrito	● ● ● ○ ○
Resistenza alla corrosione	● ● ● ○ ○

ATTRIBUTI PRINCIPALI

Nome del prodotto	Alpha
Tipo	Ruota fissa
Standard	EN12532 - Attrezzature di trasporto
Portata a 4 km/h	205 kg
Elettricamente conduttivo	No
Inossidabile	No
Portata statica	410 kg
Intervallo di temperatura (minimo)	-20 °C
Intervallo di temperatura (massimo)	60 °C
Altezza totale	240 mm
Larghezza complessiva	115 mm
Peso complessivo	2,22 kg

SUPPORTO

Materiale di costruzione	Lamiera di acciaio, pesante
Forma della forcella	Largo
Colore	Passivato blu

RUOTA

Materiale del corpo	Polipropilene
Materiale del battistrada	Gomma piena, nera
Cuscinetto	Cuscinetto piano
Asse	Vite con dado
Colore Ruota	Nero grafite (RAL9011)
Parafili	Senza parafili
Diametro	200 mm
Larghezza battistrada	50 mm
Larghezza corpo	50 mm
Durezza del Battistrada (A)	80 Shore A

FISSAGGIO

Tipo di fissaggio	Piastra rettangolare
Lunghezza della piastra	140 mm
Larghezza della piastra	115 mm
Lunghezza foro piastra (minima)	75 mm
Lunghezza foro piastra (massima)	80 mm
Larghezza foro piastra (minima)	75 mm
Larghezza foro piastra (massima)	105 mm
Diametro del foro della piastra	11 mm

© Copyright 2026 TENTE International GmbH

ALPHA

3478PVO200P63

EAN 4031582306767

Numero d'ordine 00028239

Disegni del prodotto

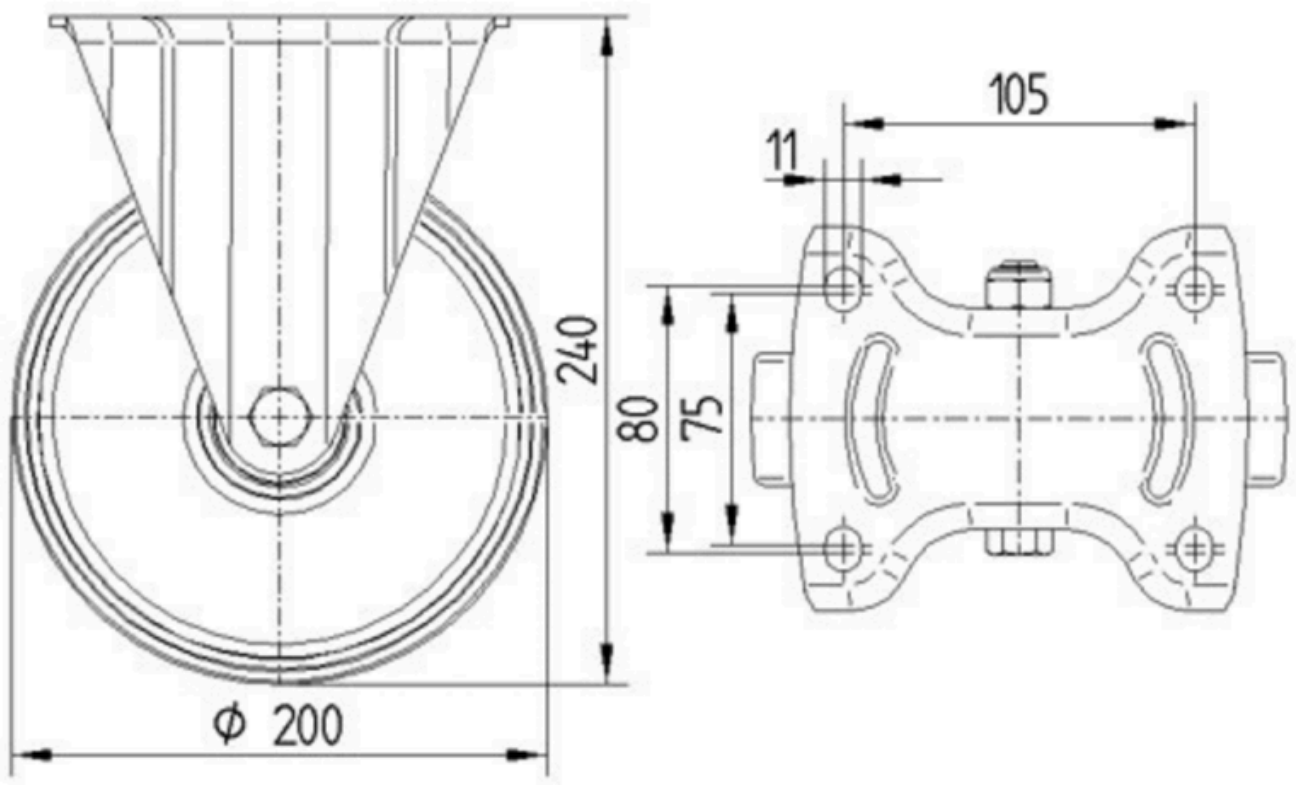

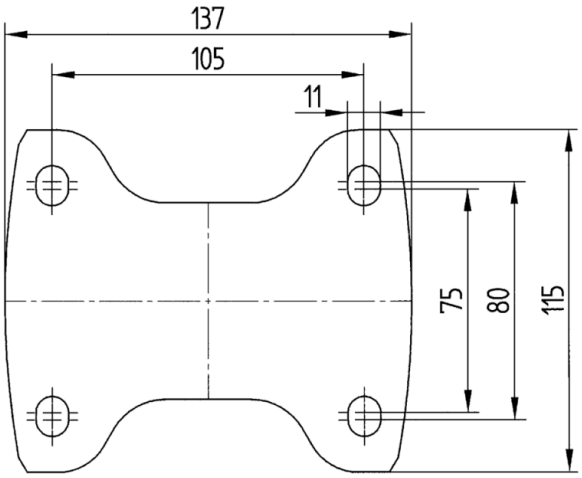

© Copyright 2026 TENTE International GmbH