INFORMACE O PRODUKTU

ALPHA

3478UOR080P62 TFR

EAN 4031582400113

BETTER MOBILITY. BETTER LIFE.

Obrázek se může lišit od původního produktu

VÝKON

Valivý odpor	●●●○○
Hlučnost	●●●○○
Opotřebení	●●●●●
Odolné vůči korozi	●●●○○

ZÁKLADNÍ ATRIBUTY

Název produktu	Alpha
Typ	Pevné Kolečko
Norma	EN12532 – Přepravní vybavení
Nosnost 4 km/h	200 kg
Statická Nosnost	400 kg
Rozsah teploty (minimální)	-25 °C
Teplotní rozsah (maximální)	80 °C
Celková výška	108 mm
Celková hmotnost	0,412 kg

KOLO

Materiál středu	Polyamid
Materiál běhounu	Identické s tělem Kolo
Ložisko	Valivé ložisko
Osa kola	Šroub s maticí
Ochranná krytka	Bez pouzdra
Průměr	80 mm
Šířka Běhoun	30 mm
Tvrdost Běhoun (D)	75 Shore D

UCHYCENÍ

Materiál	Ocelový plech, těžký
Tvar Vidlice	Široký

MONTÁŽ

Typ uchycení	Obdélníková destička
Délka plotny	103 mm
Šířka plotny	85 mm
Délka otvoru plotny (minimální)	77 mm
Délka otvoru plotny (maximální)	80 mm
Šířka otvoru plotny (maximální)	60 mm
Průměr otvoru plotny	9 mm

© Copyright 2026 TENTE International GmbH

ALPHA

3478UOR080P62 TFR

EAN 4031582400113

BETTER MOBILITY. BETTER LIFE.
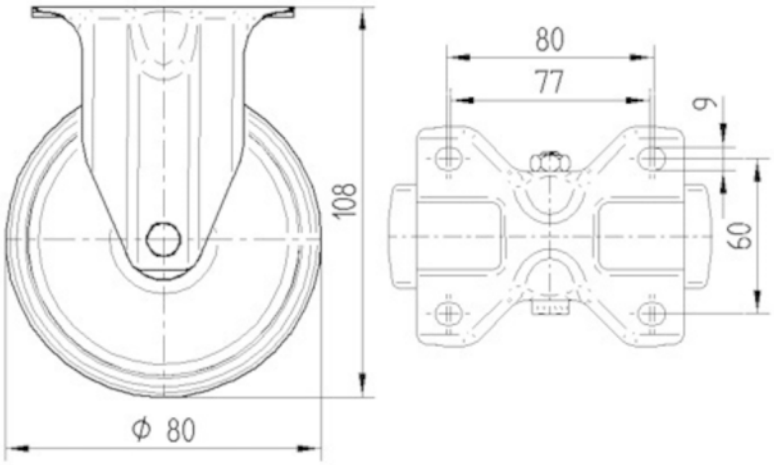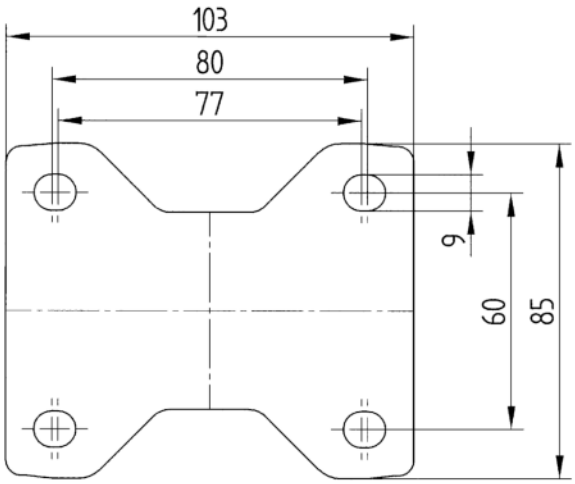
TECHNICKÉ VÝKRESY