INFORMACIÓN DEL PRODUCTO

ZETA REVERSE

468BTOO125P63 180°

EAN 4031582398205



La imagen puede diferir del producto original

RENDIMIENTO

Rendimiento del rodillo	●●●●○
Ruido de movimiento	●○○○○
Desgaste	●●●●●
Resistencia a la corrosión	●●●○○

ATRIBUTOS PRINCIPALES

Nombre del producto	Zeta reverse
Tipo	Rueda giratoria con Freno total y Freno direccional accionado por resorte
Estándar	EN12532 - Material de transporte
Capacidad de carga a 4 km/h	700 kg
Capacidad de carga a 6 km/h	560 kg
Conductivo eléctrico	No
Inoxidable	No
Capacidad de carga estática	1400 kg
Rango de temperatura (mínimo)	-40 °C
Rango de temperatura (máximo)	80 °C
Altura total	164 mm
Peso total	2.85 kg

SOPORTE

Material de la carcasa	Chapa de acero, muy pesada
Forma de Horquilla Forma	Ancho, Reforzado
Rodamiento giratorio	Dos pistas de bola, Reforzado o Inoxidable
Color	Pasivado azul
Desplazamiento	60 mm
Interferencia de giro	360 mm

ARO

Material del cuerpo	Poliamida, pesada
Material de la banda de rodadura	Idéntico con cuerpo de Aro
Cojinete	Cojinete liso
Eje	Enroscado con tuerca
Protectores de hilo	Sin protector de roscas
Diámetro	125 mm
Ancho de Banda de rodadura	50 mm
Dureza de la Banda de rodadura (D)	75 Shore D

AJUSTE

Tipo de ajuste	Placa rectangular
Longitud de la placa	137 mm
Anchura de la placa	105 mm
Longitud del orificio de la placa (máxima)	105 mm
Ancho del orificio de la placa (mínimo)	75 mm
Anchura del orificio de la placa (máxima)	80 mm
Diámetro del orificio de la placa	11 mm

© Copyright 2026 TENTE International GmbH

ZETA REVERSE

468BTOO125P63 180°

EAN 4031582398205

Número de pedido 00860931

Planos del producto

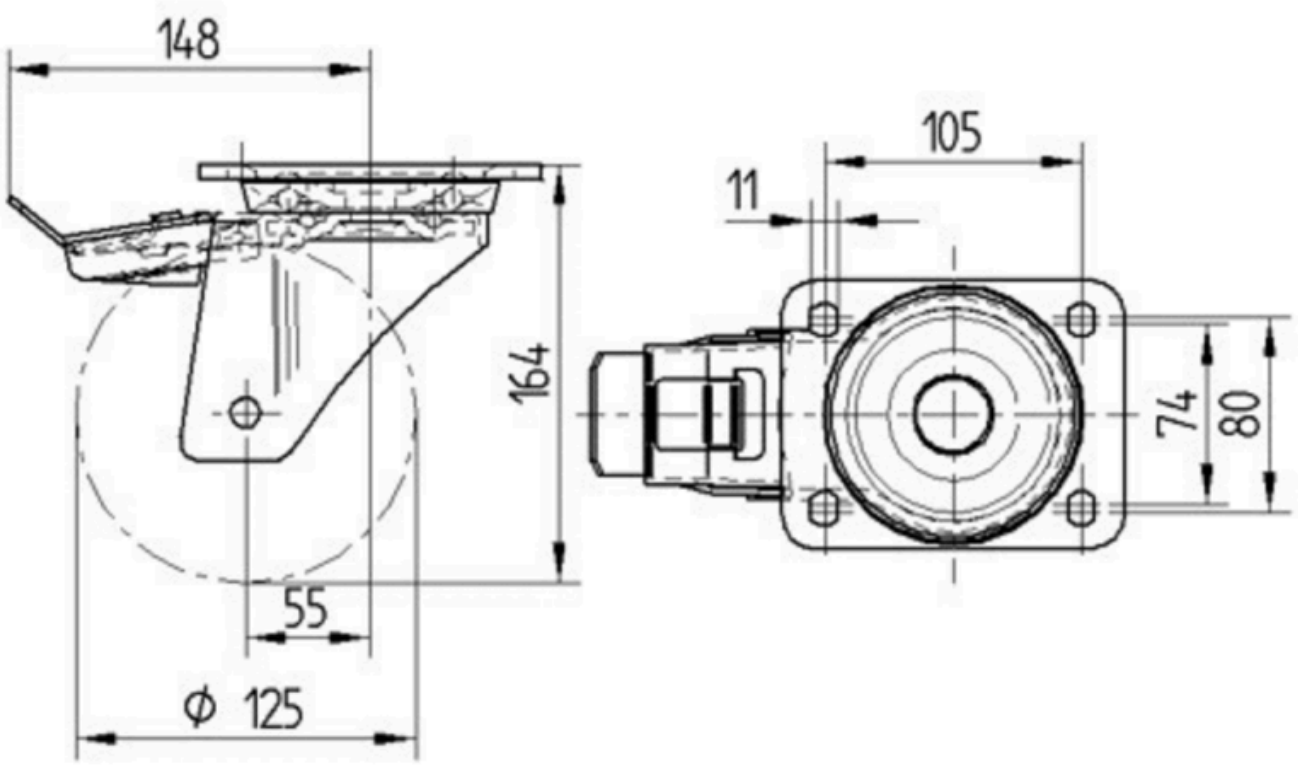

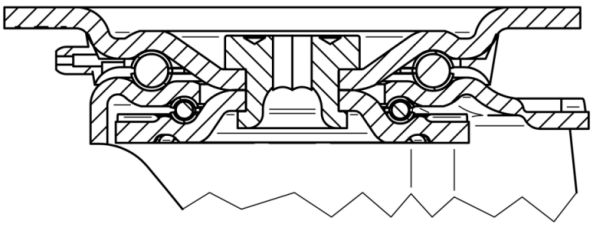

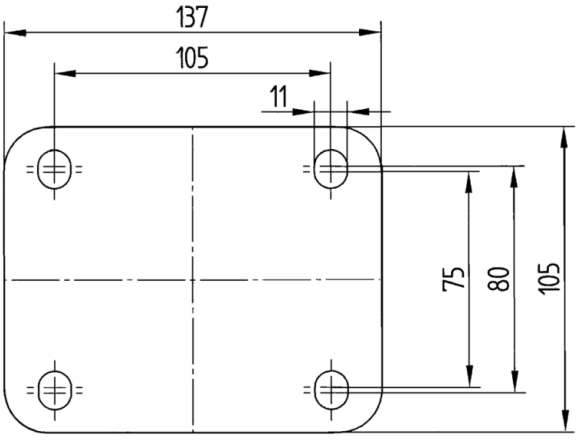

© Copyright 2026 TENTE International GmbH