製品情報

GALEA

5077YGP100P30-12

EAN 4031582354133



画像は元の製品と異なる場合があります

パフォーマンス

回転性能	●●●○○
動きのノイズ	●●●○○
摩擦	●●●○○
耐食性	●●●●○

コア属性

製品名	Galea
ハウジングタイプ	トータルロック付き自在キャスター
標準	EN12530 - デバイスキャスター
3km/hの耐荷重	100 kg
導電性	はい
ステンレス	いいえ
静荷重	200 kg
温度範囲（最小）	-20 °C
最大温度範囲	60 °C
取付高	139 mm

ハウジング

ハウジング材質	ポリアミド
フォーク形状	クローズ
旋回ベアリング	2つのボールレース
オフセット	40 mm
旋回径	205 mm

車輪

本体材質	ポリプロピレン、導電性
トレッド材質	熱可塑性ゴム、導電性
ベアリング	精密ボールベアリング
スレッドガード	スレッドガード付き
直径	100 mm
トレッド幅	30 mm
トレッドの硬度（A）	87 ショアA

フィッティング

フィッティングタイプ	ボルト穴
ボルト穴径	12 mm

© Copyright 2026 TENTE International GmbH

GALEA

5077YGP100P30-12

EAN 4031582354133

BETTER MOBILITY. BETTER LIFE.

製品図面

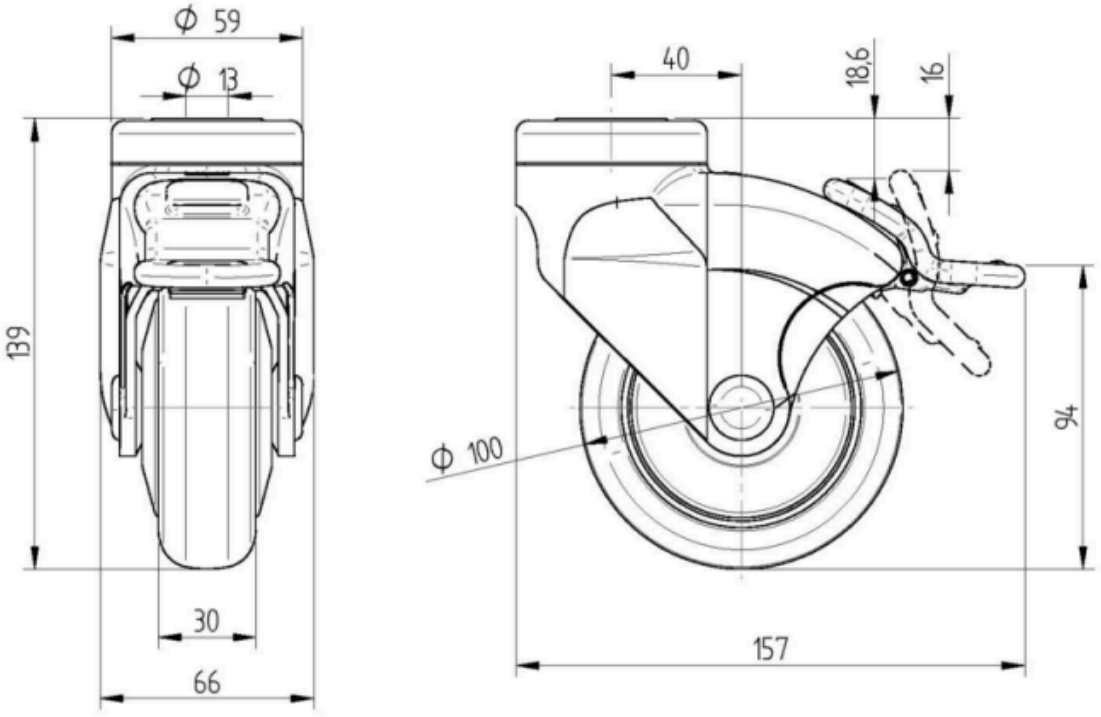

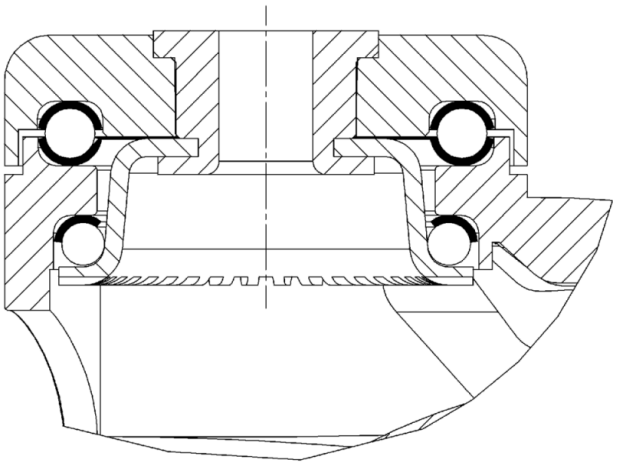

© Copyright 2026 TENTE International GmbH