ІНФОРМАЦІЯ ПРО ПРОДУКТ

DURATECH SILENT

UOT 125x40-Ø8,4 HL45

EAN 4031582338058



Зображення може відрізнятися від оригінального продукту

ЕФЕКТИВНІСТЬ

Продуктивність рулону	●●●○○
Шум руху	●●●●○
Атритація	●●●●○
Стійкість до корозії	●●●○○

ОСНОВНІ АТРИБУТИ

Назва продукту	Duratech silent
Тип	Колесо
Стандартний	EN12532 - Транспортувальне обладнання
ОбВантажопідйомність 4 км/год	300 kg
Електропровідність	Ні
Нержавіюча сталь	Ні
Статичний Вантажопідйомність	600 kg
Діапазон температур (мінімальний)	-30 °C
Діапазон температур (максимальний)	80 °C
Загальна вага	0,38 kg

КОЛЕСО

Матеріал тіла	Поліамід
Матеріал протектору	Ідентичність з корпусом Колесо
Носіння	Прецизійний кульковий підшипник, зволожений
Колір Колесо	Природний білий
Діаметр	125 mm
Протектор	40 mm
Діаметр отвору Вісь	8,4 mm
Довжина хаба	45 mm
Ширина тіла	40 mm
Твердість Протектор (D)	75 Прибережна D

© Copyright 2026 TENTE International GmbH

DURATECH SILENT

UOT 125x40-Ø8,4 HL45

EAN 4031582338058

Номер замовлення 00033628

Креслення продукту

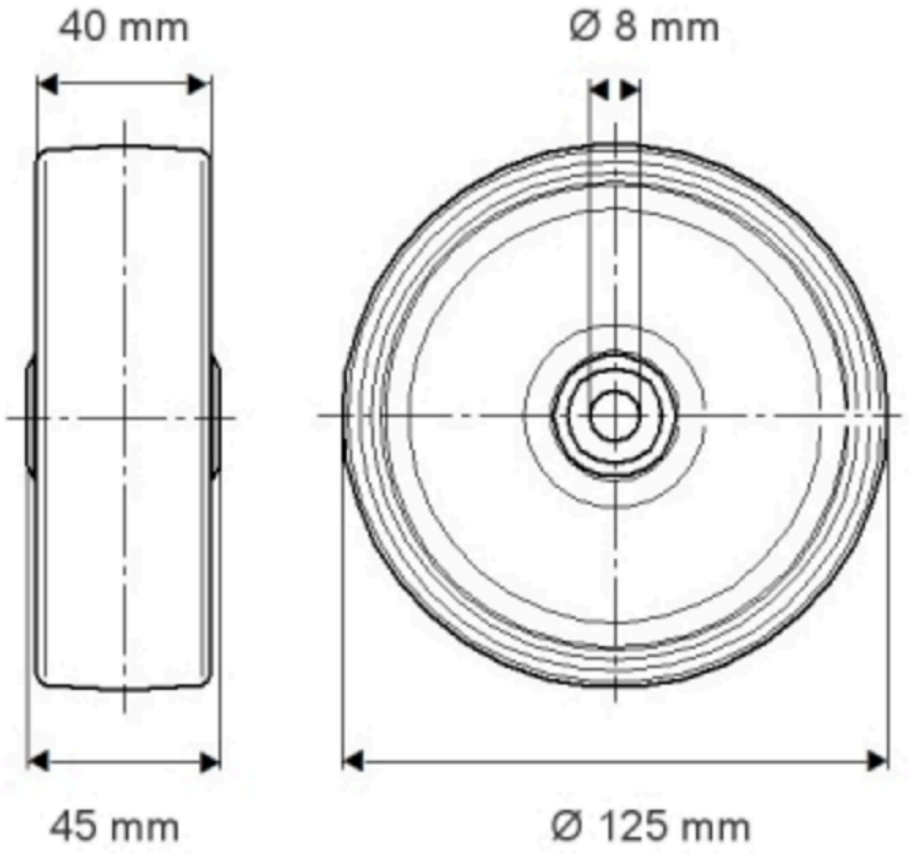

© Copyright 2026 TENTE International GmbH