NOVATECH

FTP 250x80-Ø25 HL92

EAN 4031582319415

Numéro de commande 00800007



ROUE

Corps de roue	Fonte
Diamètre	250 mm
Largeur du bandage	80 mm
Diamètre de l'alésage	25 mm
Longueur de moyeu	92 mm
Largeur du corps de roue	80 mm

PERFORMANCE

Performance de roulage	●●●●○
Bruit de mouvement	●●●○○
Usure	●●●●○
Résistance à la corrosion	●●●○○

ATTRIBUTS DE BASE

Nom du produit	Novatech
Capacité de charge à 4 km/h	2160 kg
Capacité de charge à 6 km/h	1800 kg
Conducteur d'électricité	no
Inoxydable	no
Capacité de charge statique	3600 kg
Plage de température (minimale)	-10 °C
Plage de température (maximale)	60 °C
Poids	9.22 kg

© Copyright 2026 TENTE International GmbH

NOVATECH

FTP 250x80-Ø25 HL92

EAN 4031582319415

Numéro de commande 00800997

Dessins du produit

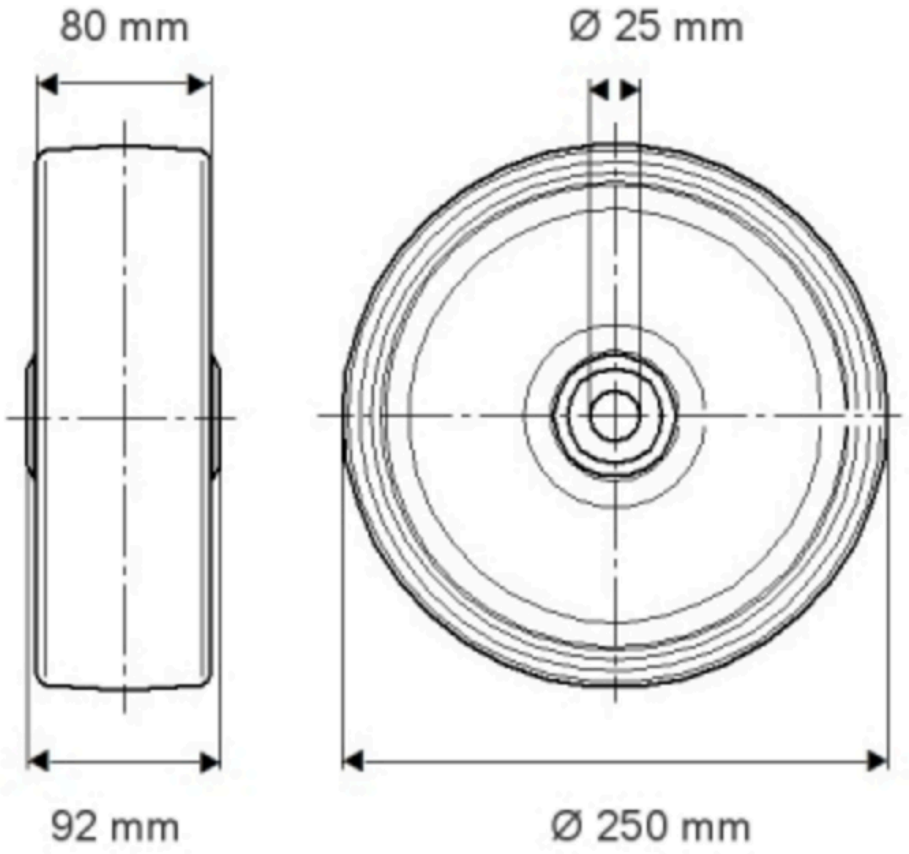

NOVATECH

FTP 250x80-Ø25 H192

EAN 4031582319415

Numéro de commande 00800997

