INFORMAÇÕES DO PRODUTO

AGILA

2477DYK075R07-Ø19-21,5

EAN 4031582340655



A imagem pode diferir do produto original

DESEMPENHO

Desempenho do rolamento	●●●○○
Ruído de movimento	●●●○○
Desgaste	●●●○○
Resistência à corrosão	●●●○○

ATRIBUTOS PRINCIPAIS

Nome do produto	Agila
Tipo	Rodízio giratório com travão total
Padrão	EN12530 - Rodízios para Dispositivos
Capacidade de carga a 3 km/h	55 kg
Elétrico condutivo	Sim
Aço inoxidável	Não
Capacidade de carga estática	110 kg
Intervalo de temperatura (mínimo)	-10 °C
Intervalo de temperatura (Máximo)	40 °C
Altura total	103 mm

SUPORTE

Material da caixa	Folha de aço, média
Em Forma de Garfo	Amplo
Rolamento giratório	Duas filas de esferas
Cor	Passivada a azul
Offset	24 mm
Raio giratório	80 mm
Interferência giratória	160 mm

RODA

Material do centro da roda	Chapa de aço
Material do piso da roda	Borracha sólida, preta, eletro-condutivo
Rolamento	Rolamento cónico
Anti-fios	Com anti-fios
Diâmetro	75 mm
Largura do Piso	25 mm
Dureza do Piso (A)	80 Shore A

ENCAIXE

Tipo de fixação	Expansor sintético, redondo
Encaixe expansivo (Mínimo)	19 mm
Encaixe expansivo (Máximo)	21,5 mm
Sugestão	Indique o diâmetro interno do tubo necessário ao encomendar.

© Copyright 2026 TENTE International GmbH

AGILA

2477DYK075R07-Ø19-21,5

EAN 4031582340655

BETTER MOBILITY. BETTER LIFE.

Desenhos do produto

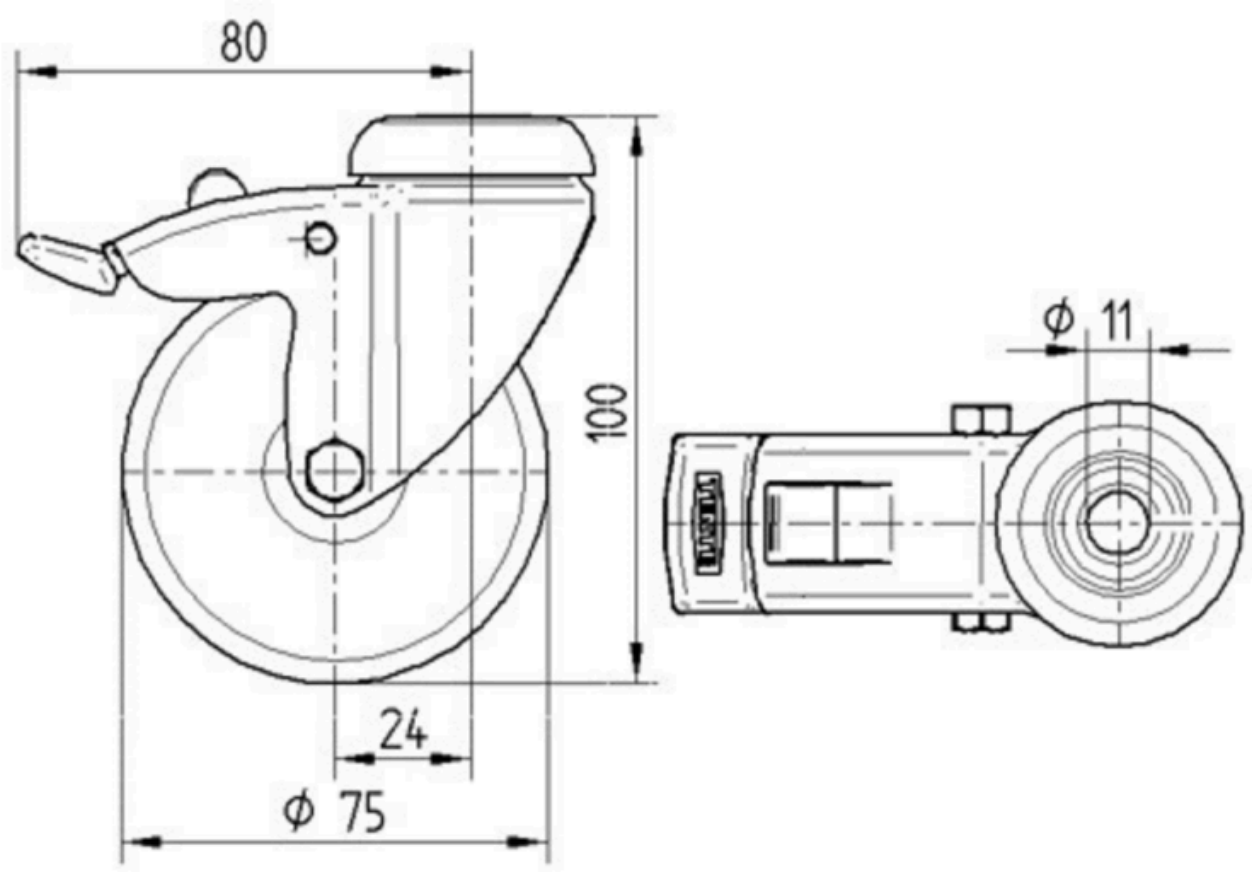

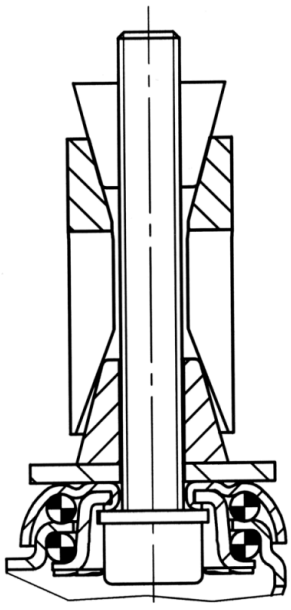

© Copyright 2026 TENTE International GmbH