ALPHA

3470PJP125P62 65A

EAN 4031582409727

Numéro de commande 00061811

BETTER MOBILITY. BETTER LIFE.



PERFORMANCE

Performance de roulage	●●●○○
Bruit de mouvement	●●●●●
Usure	●●●○○
Résistance à la corrosion	●●●○○

ATTRIBUTS DE BASE

Nom du produit	Alpha
Capacité de charge à 4 km/h	180 kg
Conducteur d'électricité	no
Inoxydable	no
Capacité de charge statique	360 kg
Plage de température (minimale)	-20 °C
Plage de température (maximale)	60 °C
Hauteur	155 mm
Largeur totale	75 mm
Poids	0.96 kg

CHAPE

Déport	40 mm
Rayon d'encombrement	102.5 mm
Diamètre d'encombrement	205 mm
Diamètre du dôme	75 mm

ROUE

Tread hardness	souple
Diamètre	125 mm
Largeur du bandage	32 mm
Largeur du corps de roue	40 mm

RACCORD

Longueur de la platine	105 mm
Largeur de la platine	80 mm
Longueur des trous de la platine (minimum)	77 mm
Longueur des trous de la platine (maximum)	60 mm
Largeur des trous de la platine (minimum)	77 mm
Largeur des trous de la platine (maximum)	80 mm
Diamètre des trous de la platine	9 mm

© Copyright 2026 TENTE International GmbH

ALPHA

3470PJP125P62 65A

EAN 4031582409727

Numéro de commande 00061811

Dessins du produit

3470U00125P62-neu

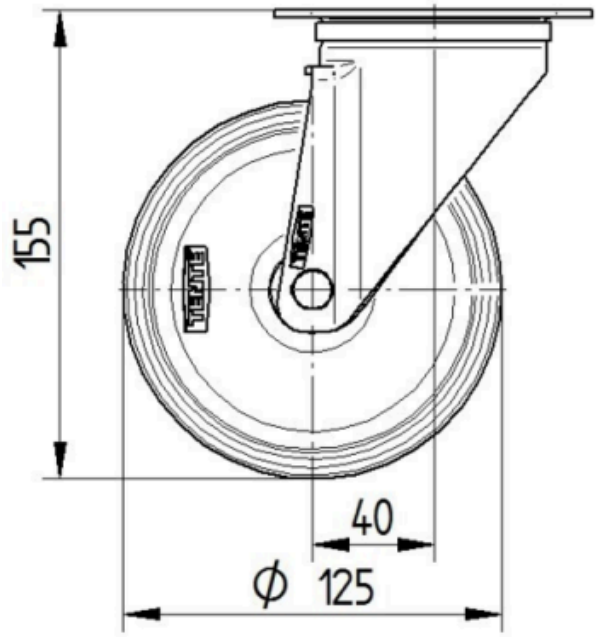

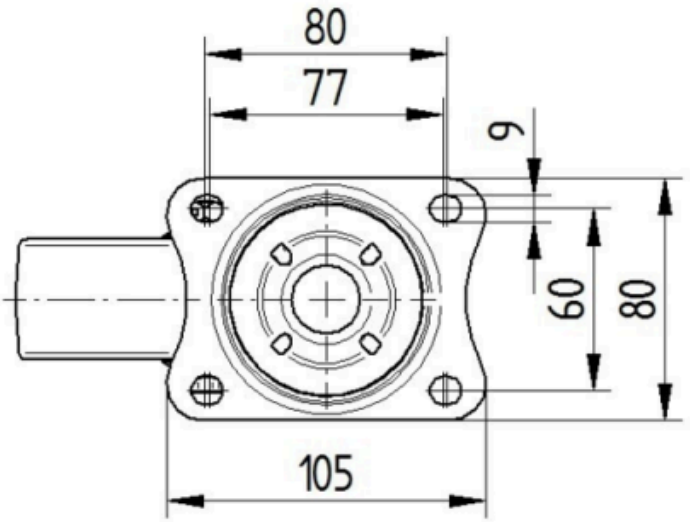

Platte 3470-080P62-105x80

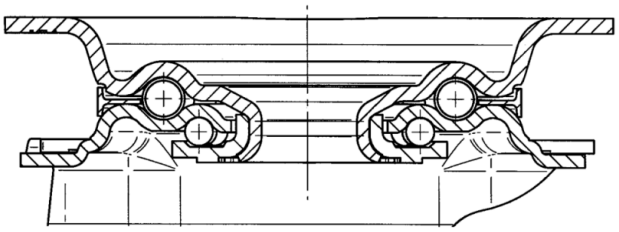

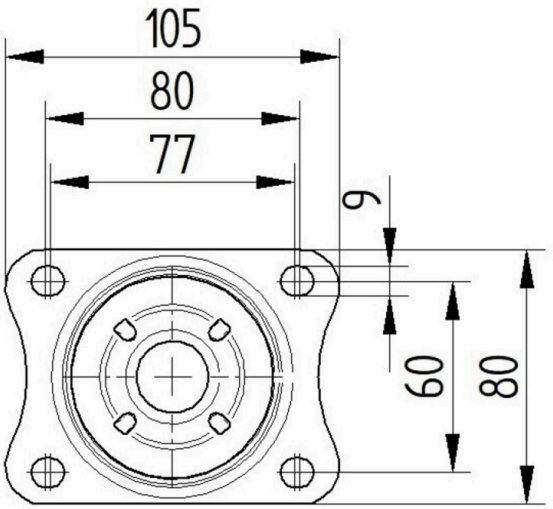

© Copyright 2026 TENTE International GmbH