INFORMAÇÕES DO PRODUTO

ALPHA

3478UFR100P62 tyre-5015

EAN 4031582306958



A imagem pode diferir do produto original

DESEMPENHO

Desempenho do rolamento	●●●●○
Ruído de movimento	●●●●○
Desgaste	●●●○○
Resistência à corrosão	●●●○○

ATRIBUTOS PRINCIPAIS

Nome do produto	Alpha
Tipo	Rodízio fixo
Padrão	EN12532 - Equipamentos de Transporte
Capacidade de carga a 4 km/h	160 kg
Elétrico condutivo	Não
Aço inoxidável	Não
Capacidade de carga estática	320 kg
Intervalo de temperatura (mínimo)	-20 °C
Intervalo de temperatura (Máximo)	80 °C
Altura total	128 mm
Largura geral	85 mm
Peso geral	0,49 kg

SUPORTE

Material da caixa	Folha de aço, pesada
Em Forma de Garfo	Amplo
Cor	Passivada a azul

RODA

Tread hardness	macio
Material do centro da roda	Poliamida
Material do piso da roda	Pneu elástico, sem marcas, vulcanizado
Rolamento	Rolamento
Eixo	Aparafusado com porca
Cor da Roda	Preto grafite (RAL9011)
Anti-fios	Sem anti-fios
Diâmetro	100 mm
Largura do Piso	34 mm
Largura do corpo	34 mm
Dureza do Piso (A)	63 Shore A

ENCAIXE

Tipo de fixação	Placa de fixação retangular
Comprimento da placa	103 mm
Largura da placa	85 mm
Comprimento do furo da placa (mínimo)	77 mm
Comprimento do furo da placa (Máximo)	60 mm
Largura do furo da placa (Mínimo)	77 mm
Largura do furo da placa (Máximo)	80 mm
Diâmetro do furo da placa	9 mm

© Copyright 2026 TENTE International GmbH

ALPHA

3478UFR100P62 tyre-5015

EAN 4031582306958

Número de encomenda 00004019

Desenhos do produto

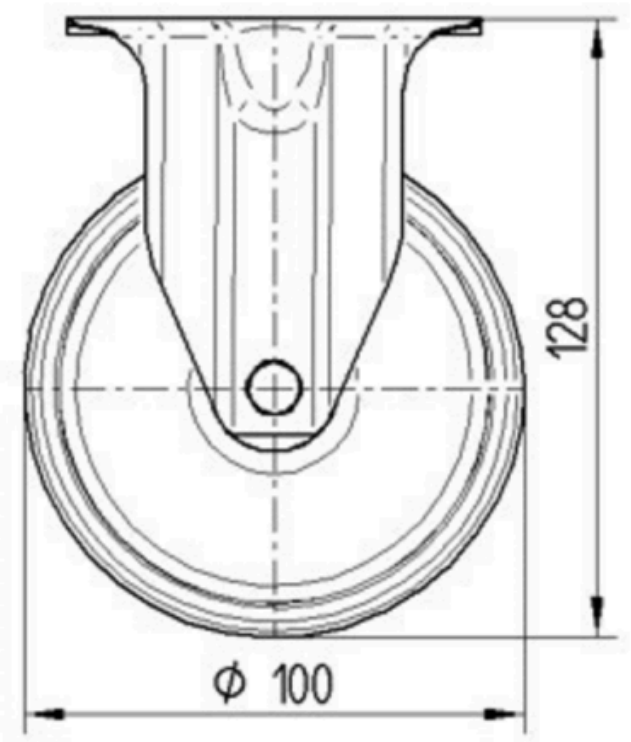

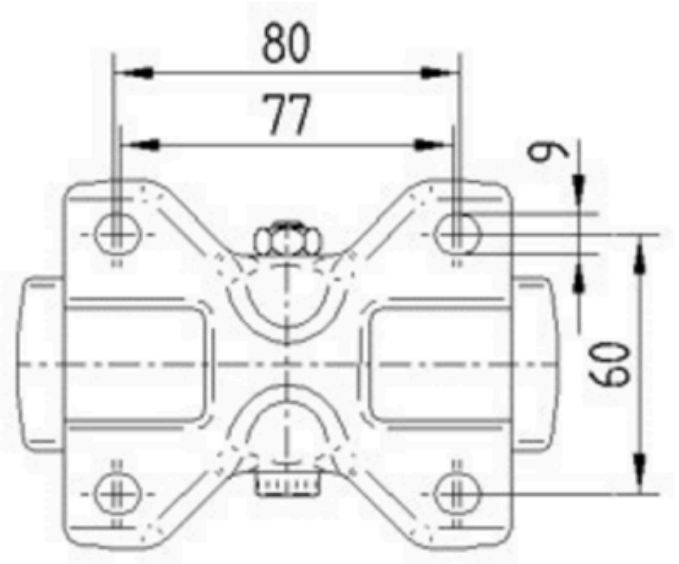

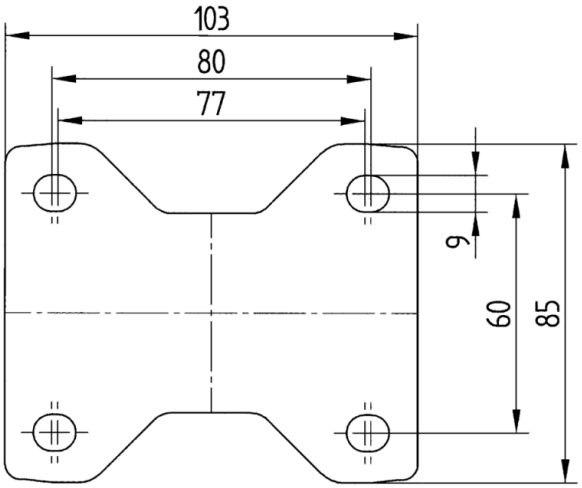

© Copyright 2026 TENTE International GmbH