产品信息

ZETA REVERSE

468STOO125P63 180°

EAN 4031582398151



图片可能与原产品不同

表现

滚动性能	●●●●○
运动噪音	●○○○○
损耗	●●●○○
耐腐蚀性	●●●○○

核心属性

产品名称	Zeta reverse
外壳类型	带弹簧式方向锁的旋转脚轮
标准	EN12532 - 运输器械
4 公里/小时的载重	700 kg
6 公里/小时的载重	560 kg
导电	否
不锈	否
静态载重	1400 kg
温度范围（最低）	-40 °C
最高温度范围	80 °C
总高	164 mm
总重量	2.99 kg

支架

外壳材料	钢板，非常重
支架形状	宽，加强的
旋转轴承	两个球座圈，加强的型或不锈钢型
颜色	蓝色钝化
偏移量	55 mm
旋转半径	117.5 mm
转向干涉	235 mm

轮子

轮体材料	聚酰胺，重
胎面材料	与轮子体相同
轴承	滑动轴承
轴	用螺母拧紧
侧盖	无螺纹护罩
直径	125 mm
胎面宽度	40 mm
胎面硬度 （A）	92 岸 A

固定件

固定件类型	矩形板
上板长	137 mm
上板宽	105 mm
上板孔长度（最大）	105 mm
上板孔宽度（最小）	75 mm
上板孔宽度（最大）	80 mm
上板孔直径	11 mm

© Copyright 2026 TENTE International GmbH

ZETA REVERSE

468STOO125P63 180°

EAN 4031582398151

订单号 00860926

产品图纸

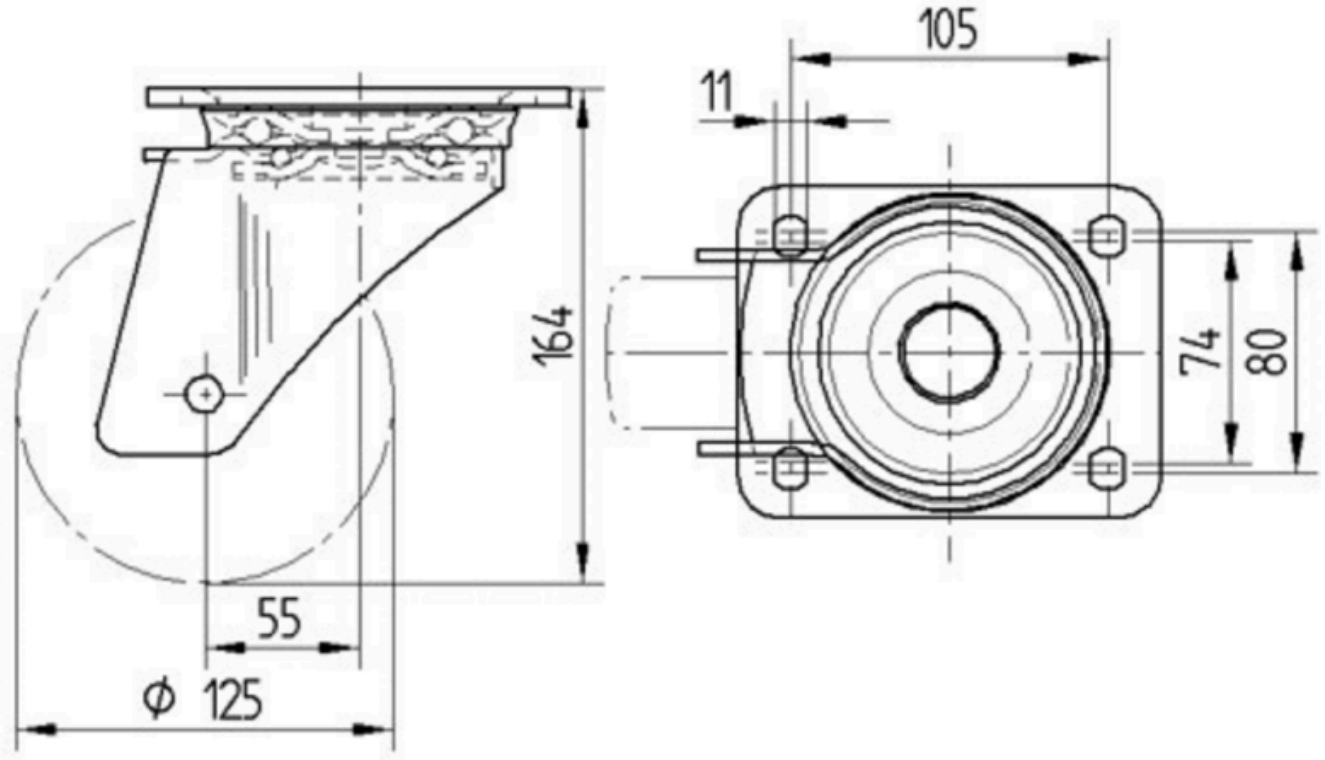

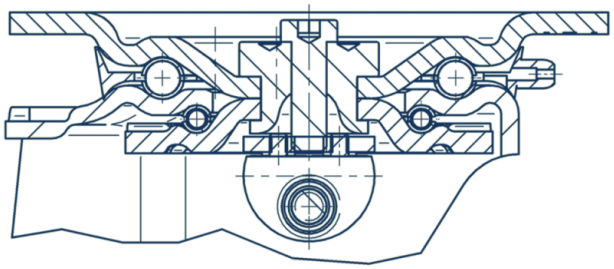

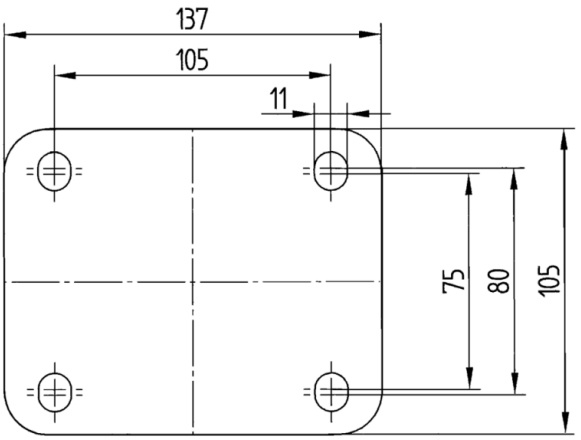

© Copyright 2026 TENTE International GmbH