ИНФОРМАЦИЯ ЗА ПРОДУКТА

INTEGRAL

2046UAP125R36-32S30 D 9002 4xM6

EAN 4031582300239



Изображението може да се различава от оригиналния продукт

ИЗПЪЛНЕНИЕ

Производителност на ролката	●●●○○
Шум от движение	●●●○○
Привличане	●●●●○
Устойчив на корозия	●●●○○

ОСНОВНИ АТРИБУТИ

Име на продукта	Integral
Тип	Въртящ се Колело с централно , Пълно заключване
Стандартен	EN12531 – Легло за болнични заведения
Товароносимост при 3 км/ч	150 kg
Товароносимост при 4 км/ч	150 kg
Електропроводим	Не
Неръждаемост	Не
Статичен Товароносимост	450 kg
Температурен диапазон (минимален)	-25 °C
Температурен диапазон (максимален)	80 °C
Обща височина	158 mm
Обща ширина	62 mm
Общо тегло	0.98 kg
Сертифициране	Тествано и наблюдавано от TÜV Süd

ВИЛКА

Материал на корпуса	Стоманен лист, среден
Форма Вилица	Затворен
Въртящ се лагер	Прецизен сачмен лагер
Цвят	Сиво бяло (RAL9002)
Изместване	35 mm
Радиус на завъртане	97.5 mm
Интерференция при завъртане	195 mm
Диаметър на купол	62 mm

КОЛЕЛО

Материал на тялото	Полиамид
Материал на реазбата	Полиуретан, екструдирано
Лагер	Прецизен сачмен лагер
Цвят Резба	Сива шистичка (RAL7015)
Цвят на Колело	Сива шистичка (RAL7015)
Предпазители за резби	Интегрирана нишка
Диаметър	125 mm
Ширина на Резба	32 mm
Ширина на тялото	32 mm
Твърдост на Резба (A)	92 Бръснач A
Твърдост на Резба (D)	42 Бръснач D

ПРИЛЯГАНЕ

Тип на фитинга	Щифт с Отвор за ексцентрик за профилни профили, къса Версия
Диаметър на Болт	32 mm
Дължина на Болт	51 mm
Позиция на резбата на Болт	7 mm
Количество отвори за монтаж на Болт	4

IF награда за Дизайн

Награда за Дизайн Red Dot

© Copyright 2026 TENTE International GmbH

INTEGRAL

2046UAP125R36-32S30 D 9002 4xM6

EAN 4031582300239

Номер на поръчката 00039276

Чертежи на продукта

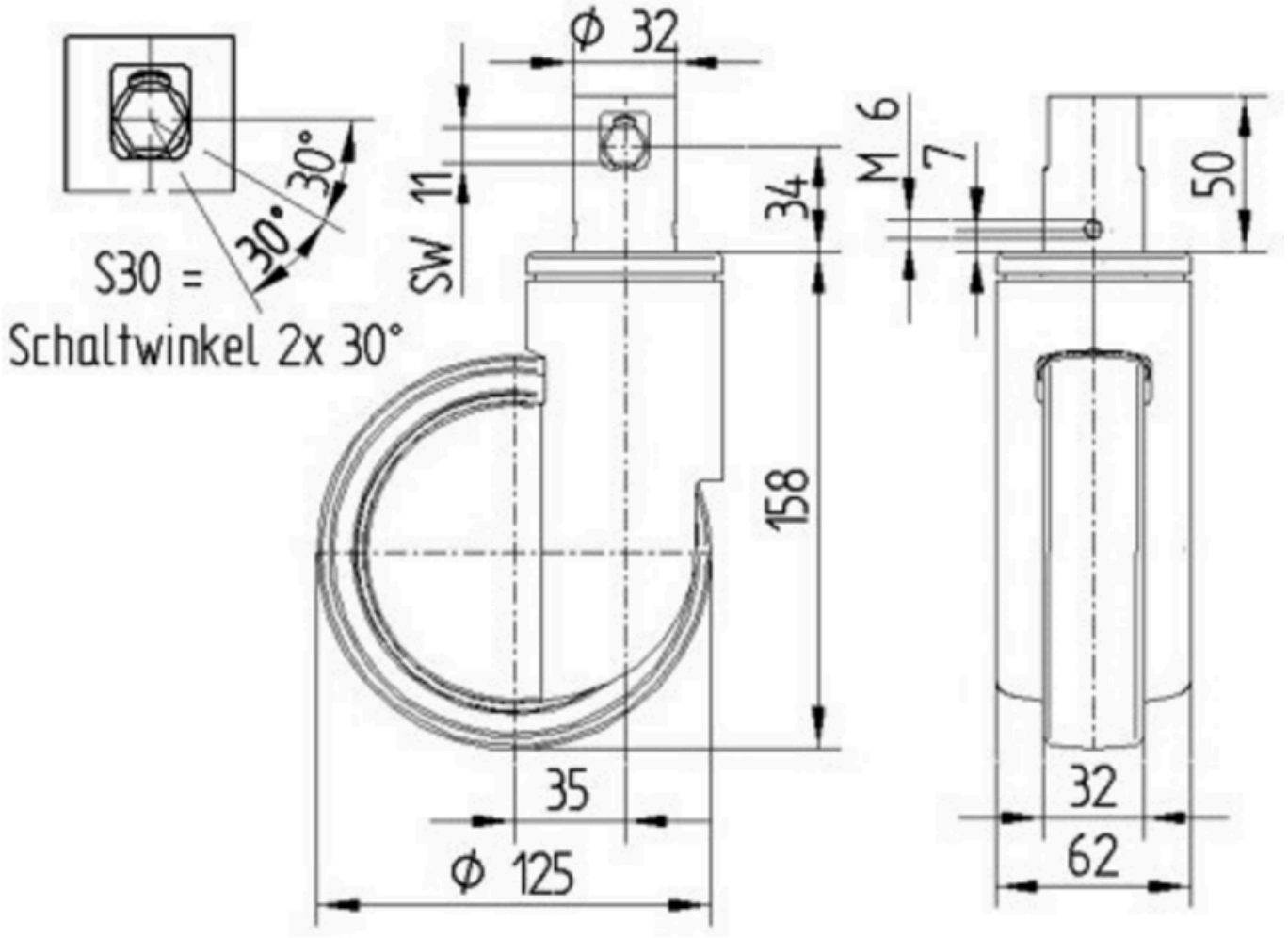

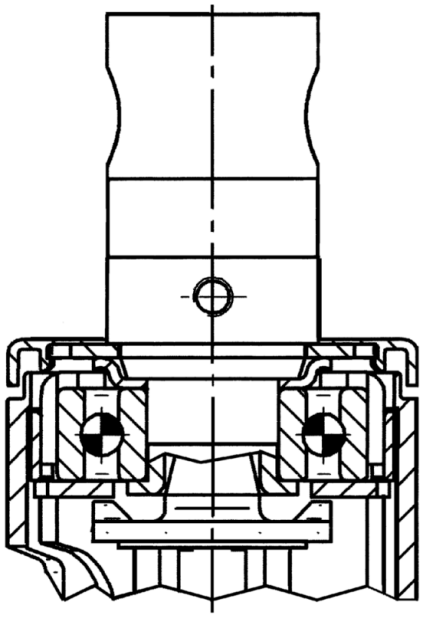

IF награда за Дизайн

Награда за Дизайн Red Dot

© Copyright 2026 TENTE International GmbH