KAPPA

9688FTP100P63 CL67

EAN 4031582316094
Número de pedido 00801353

BETTER MOBILITY. BETTER LIFE.

La imagen puede diferir del producto original

ARO

Material del cuerpo	Hierro fundido
Material de la banda de rodadura	Poliuretano, Fundido
Cojinete	Rodamiento de bolas de precisión
Eje	Enroscado con tuerca
Color Aro	Amarillo miel (RAL1005)
Protectores de hilo	Con protector de roscas
Diámetro	100 mm
Ancho de Banda de rodadura	50 mm
Anchura del cuerpo	50 mm
Dureza de la Banda de rodadura (A)	92 Shore A
Dureza de la Banda de rodadura (D)	42 Shore D

RENDIMIENTO

Rendimiento del rodillo	●●●●○
Ruido de movimiento	●●●○○
Desgaste	●●●●○
Resistencia a la corrosión	●●●●○

SOPORTE

Material	Hierro fundido, o hierro forjado, pesado
Forma de Horquilla Forma	Ancho, Reforzado
Color	Pasivado azul
	✓
Diámetro del domo	96 mm

ATRIBUTOS PRINCIPALES

Nombre del producto	Kappa
Tipo	Rueda fija
Estándar	EN12533 - Ruedas de alta carga
Capacidad de carga a 4 km/h	540 kg
Capacidad de carga a 6 km/h	450 kg
Capacidad de carga estática	900 kg
Rango de temperatura (mínimo)	-10 °C
Rango de temperatura (máximo)	60 °C
Altura total	145 mm
Ancho total	98 mm
Peso total	3,388 kg

AJUSTE

Tipo de ajuste	Placa rectangular
Longitud de la placa	135 mm
Anchura de la placa	110 mm
Longitud del orificio de la placa (mínimo)	75 mm
Longitud del orificio de la placa (máxima)	80 mm
Ancho del orificio de la placa (mínimo)	75 mm
Anchura del orificio de la placa (máxima)	105 mm
Diámetro del orificio de la placa	11 mm

© Copyright 2026 TENTE International GmbH

KAPPA

9688FTP100P63 CL67

EAN 4031582316094
Número de pedido 00801353

BETTER MOBILITY. BETTER LIFE.
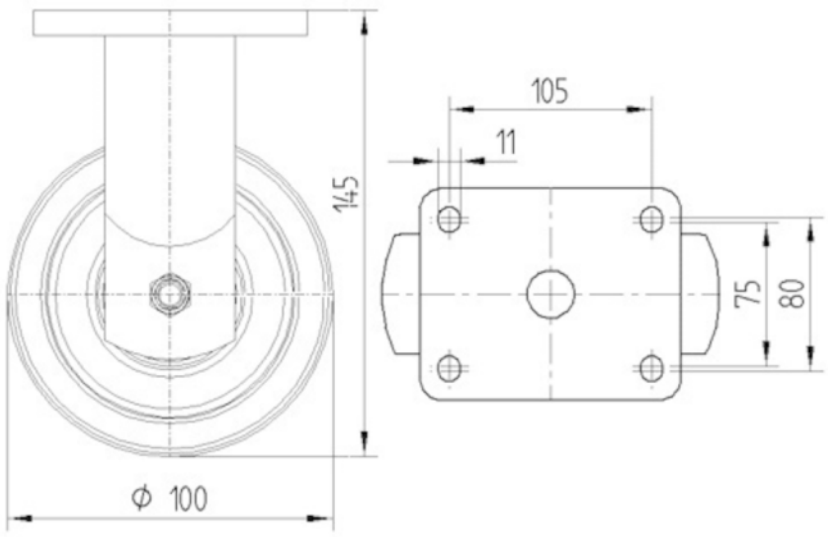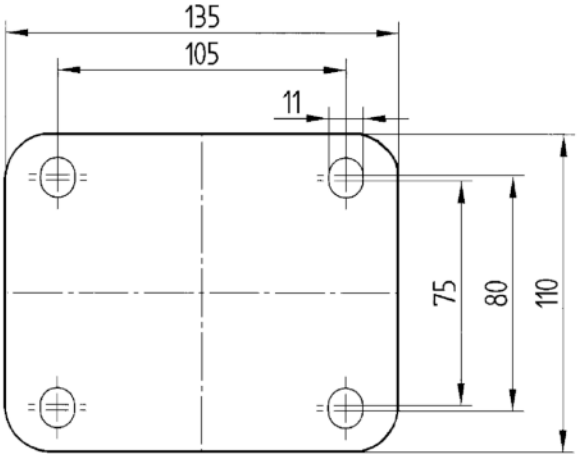
DIBUJOS TÉCNICOS