INFORMACJE O PRODUKCIE

ANIKA

5925UAI055L51-10

EAN 4031582406405



Obraz może różnić się od oryginalnego produktu

WYDAJNOŚĆ

Wydajność rolek	●●●○○
Hałas ruchowy	●●●○○
Odejście	●●●○○
Odporność na korozję	●●●●○

PODSTAWOWE ATUTY

Nazwa produktu	Anika
Typ	Kółko obrotowe z Hamulec koła
Standardowy	EN12528 – Kółka meblowe
Nośność przy 3 km/h	40 kg
Przewodzące prąd elektryczny	Nie
Nierdzewne	Nie
Nośność statyczne	80 kg
Zakres temperatur (minimalny)	-10 °C
Zakres temperatur (maksymalny)	40 °C
Wysokość całkowita	57 mm
Szerokość całkowita	37 mm
Waga całkowita	0,65 kg

OBUDOWA

Materiał obudowy	Poliamid
Kształt Widelec	Obudowa na dwa Koło
Łożysko obrotowe	Trzpień , obrotowy
Promień działania koła	64 mm
Zasięg działania koła	128 mm
Średnica kopuły	18 mm

KOŁO

Materiał ciała	Poliamid
Materiał bieżni	Poliuretan, Wtrysk
Łożysko	Łożysko ślizgowe z rurą Tulejka dystansowa
Oś	Nitowane
Osłony gwintu	Bez osłony gwintu
Średnica	55 mm
Szerokość Bieżnia	11 mm
Twardość Bieżnia (A)	92 Shore A

MOCOWANIE

Typ mocowania	Otwór nieprzelotowy do mocowania B10
Średnica otworu Trzpień	10 mm

interzum Nagroda Interzum

© Copyright 2026 TENTE International GmbH

ANIKA

5925UAI055L51-10

EAN 4031582406405

TENTE
BETTER MOBILITY. BETTER LIFE.

Rysunki produktu

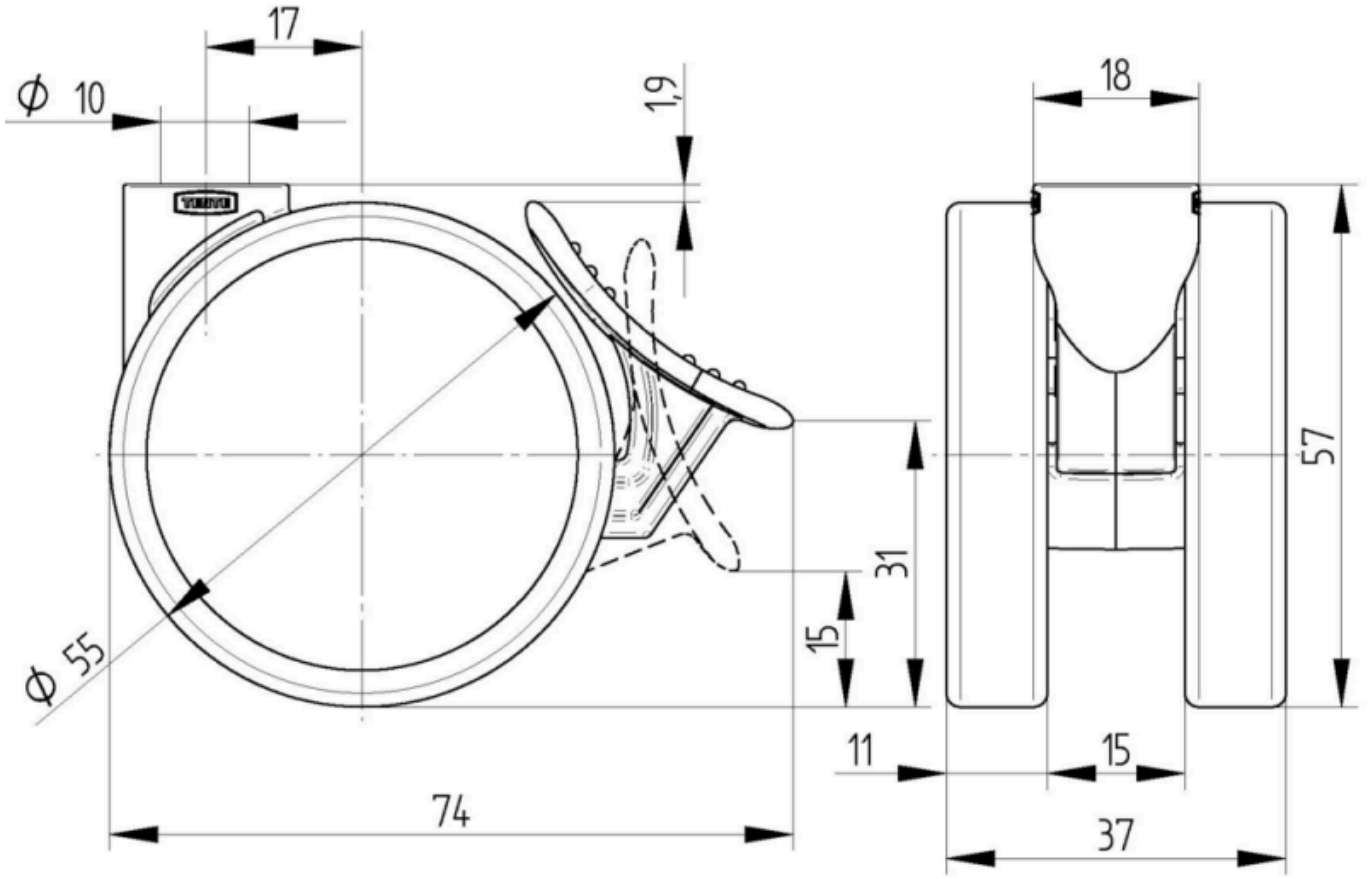

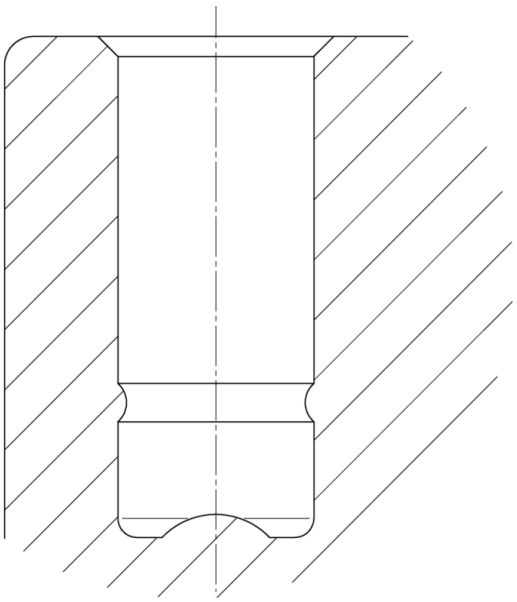

interzum Nagroda Interzum

© Copyright 2026 TENTE International GmbH