INFORMAÇÕES DO PRODUTO

DELTA

3642ITP200P63 f.d-lock

EAN 4031582337433



A imagem pode diferir do produto original

DESEMPENHO

Desempenho do rolamento	●●●○○
Ruído de movimento	●●●○○
Desgaste	●●●●○
Resistência à corrosão	●●●○○

ATRIBUTOS PRINCIPAIS

Nome do produto	Delta
Tipo	Rodízio giratório com travão total, extremidade do rodízio
Padrão	EN12532 - Equipamentos de Transporte
Capacidade de carga a 4 km/h	600 kg
Capacidade de carga a 6 km/h	480 kg
Elétrico condutivo	Não
Aço inoxidável	Não
Capacidade de carga estática	1200 kg
Intervalo de temperatura (mínimo)	-10 °C
Intervalo de temperatura (Máximo)	60 °C
Altura total	250 mm
Largura geral	94 mm
Peso geral	3,63 kg

SUPORTE

Material da caixa	Folha de aço, pesada
Em Forma de Garfo	Amplo, Reforçado
Rolamento giratório	Rolamento de esferas de precisão
Cor	Passivada a azul
Offset	55 mm
Raio giratório	155 mm
Interferência giratória	310 mm
Diâmetro do dome	94 mm

RODA

Material do centro da roda	Alumínio
Material do piso da roda	Poliuretano, Fundido
Rolamento	Rolamento de esferas de precisão
Eixo	Aparafusado com porca
Cor da Roda	Amarelo mel (RAL1005)
Anti-fios	Sem anti-fios
Diâmetro	200 mm
Largura do Piso	50 mm
Largura do corpo	50 mm
Dureza do Piso (A)	92 Shore A
Dureza do Piso (D)	42 Shore D

ENCAIXE

Tipo de fixação	Placa de fixação retangular
Comprimento da placa	137 mm
Largura da placa	105 mm
Comprimento do furo da placa (mínimo)	75 mm
Comprimento do furo da placa (Máximo)	80 mm
Largura do furo da placa (Mínimo)	105 mm
Largura do furo da placa (Máximo)	105 mm
Diâmetro do furo da placa	11 mm

© Copyright 2026 TENTE International GmbH

DELTA

3642ITP200P63 f.d-lock

EAN 4031582337433

Número de encomenda 00833704

Product Drawings

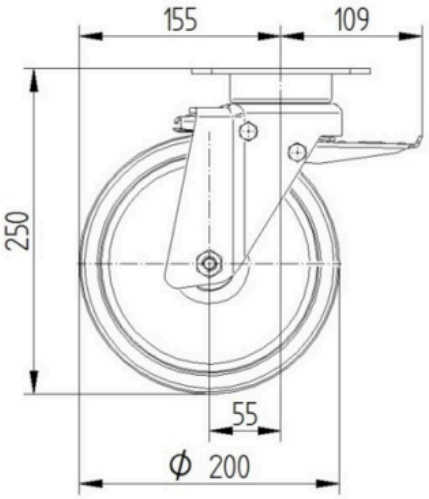

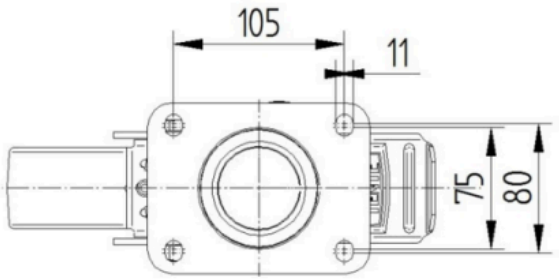

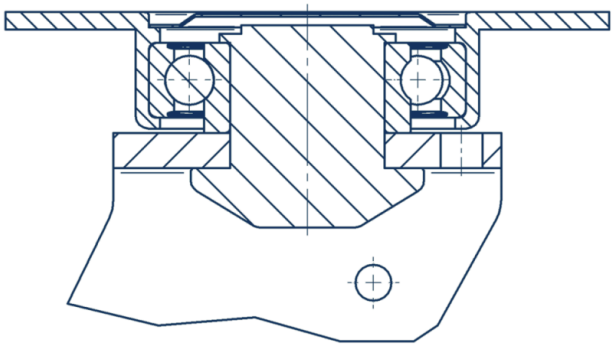

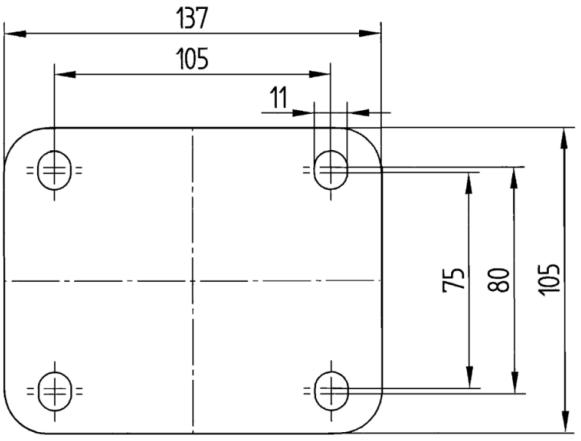

© Copyright 2026 TENTE International GmbH