製品情報

ALPHA STAINLESS

8477UFD200P63

EAN 4031582347067

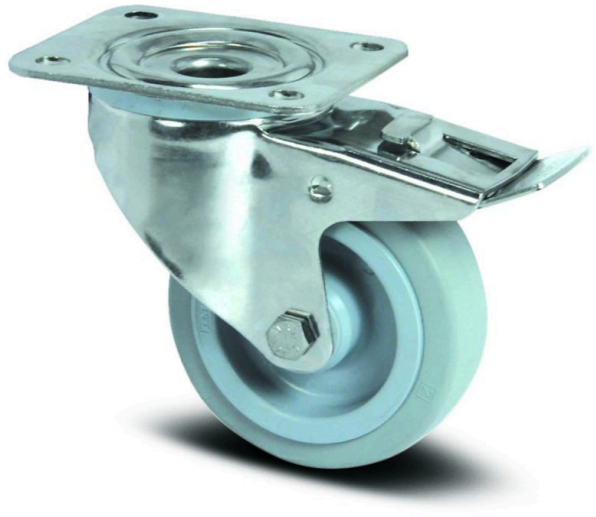

画像は元の製品と異なる場合があります

パフォーマンス

回転性能	●●●●○
動きのノイズ	●●●●○
摩擦	●●●○○
耐食性	●●●●●

コア属性

製品名	Alpha stainless
ハウジングタイプ	トータルロック付き自在キャスター
標準	EN12532 - 輸送機器
4km/hの耐荷重	400 kg
導電性	いいえ
ステンレス	はい
静荷重	800 kg
温度範囲（最小）	-20 °C
最大温度範囲	80 °C
取付高	240 mm
全幅	96 mm
総重量	2.96 kg

ハウジング

ハウジング材質	ステンレス、重量系
フォーク形状	幅の広い
旋回ベアリング	2つのボールレース
ハウジング色	ステンレス
オフセット	55 mm
旋回半径	167 mm
旋回径	334 mm
ドーム径	96 mm

車輪

Tread hardness	柔らかい
本体材質	ポリアミド
トレッド材質	弾性タイヤ、ノンマーキング、加硫処理
ベアリング	ローラーベアリング、ステンレス
車軸	ナットでネジ止め
車輪色	シルバーグレー（RAL7001）
直径	200 mm
トレッド幅	46 mm
ボディ幅	46 mm
トレッドの硬度（A）	63 ショアA

フィッティング

フィッティングタイプ	長方形プレート
プレート長	137 mm
プレート幅	105 mm
プレート穴長（最小）	75 mm
プレート穴長（最大）	80 mm
プレート穴幅（最小）	75 mm
プレート穴幅（最大）	105 mm
プレート穴径	11 mm

© Copyright 2026 TENTE International GmbH

ALPHA STAINLESS

8477UFD200P63

EAN 4031582347067

注文番号 00035541

製品図面

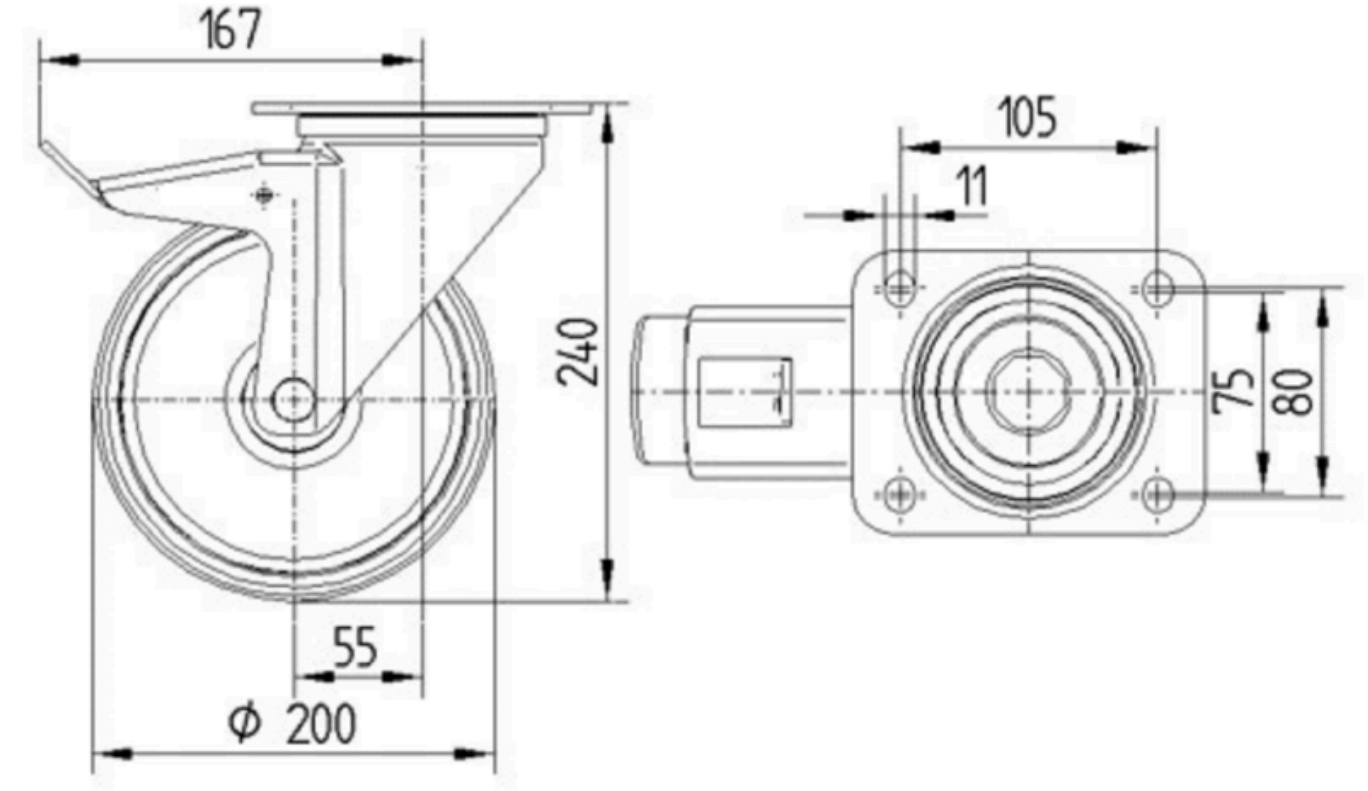

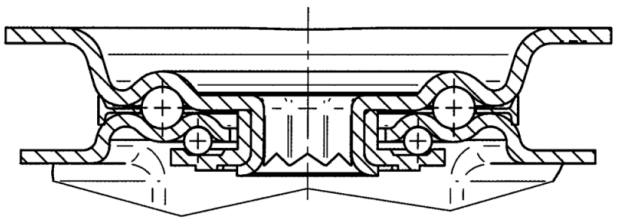

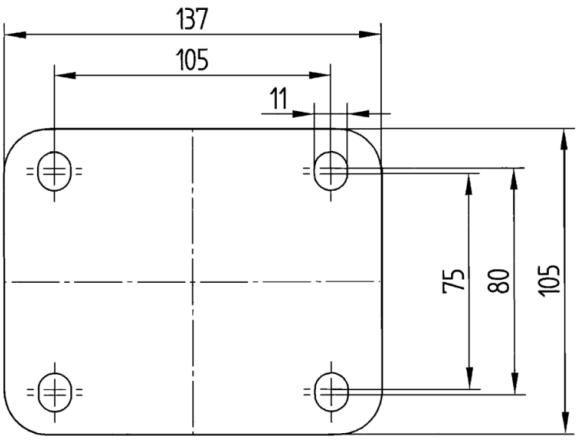

© Copyright 2026 TENTE International GmbH