INFORMĀCIJA PAR PRODUKTU

AGILA

2471DIK150R05-28

EAN 4031582301342



Attēls var atšķirties no oriģinālā produkta

VEIKTSPĒJA

Ruļļa veiktspēja	● ● ● ○ ○
Kustības troksnis	● ● ● ○ ○
Nodilums	● ● ● ○ ○
Korozijas izturīgs	● ● ● ○ ○

PAMATA ATRIBŪTI

Produkta nosaukums	Agila
Korpusa tips	Grozāmais atbalsta ritenis ar virziena bloķēšanu
Standarta	EN12530 - Ierīču atbalsta riteņi
Kravnesība pie 3 km/h	100 kg
Elektrovadītspējīga	Nē
Nerūsējošais	Nē
Statiskā kravnesība	200 kg
Temperatūras diapazons (minimālais)	-20 °C
Temperatūras diapazons (maksimālais)	85 °C
Kopējais augstums	188 mm
Kopējais svars	1,77 kg

KRONŠTEINIS

Mājokļa materiāls	Tērauda loksne, vidēja
Dakšas forma	Plašs
Grozāmais gultnis	Divu bumbu sacīkstes
Krāsa	Pasivēts ar zilu
Ofsets	36 mm
Grozāms savienojums	262 mm

RITENIS

Korpusa materiāls	Lokšņu tērauds
Protektora materiāls	Cietā gumija, bez marķējuma
Gūltnis	Coni di sfere
Izplešanās armatūra	Ar vītņu aizsargu
Diametrs	150 mm
Protektora platums	32 mm
Protektora cietība (A)	80 Krasts A

UZSTĀDĪŠANA

Uzstādīšanas veids	Ciets stienis, apaļš
Skrūves diametrs	28 mm
Skrūves garums	45 mm

© Copyright 2026 TENTE International GmbH

AGILA

2471DIK150R05-28

EAN 4031582301342

BETTER MOBILITY. BETTER LIFE.

Produkta rasējumi

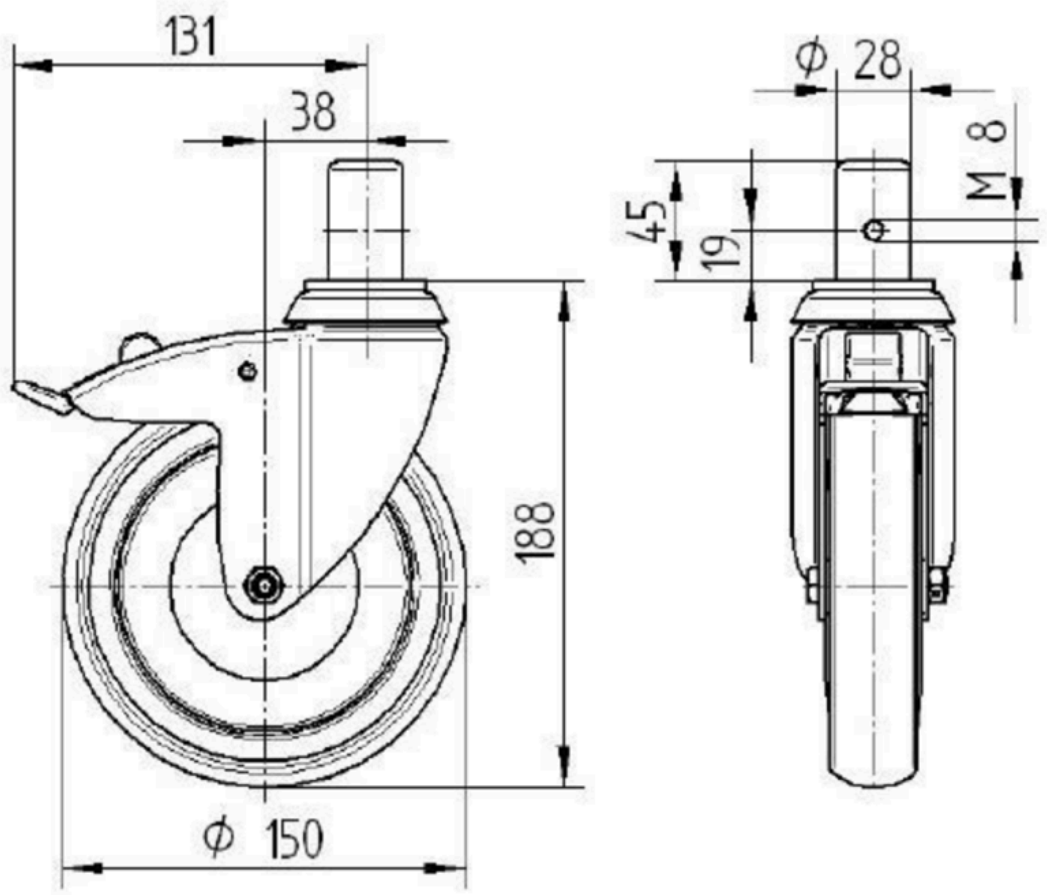

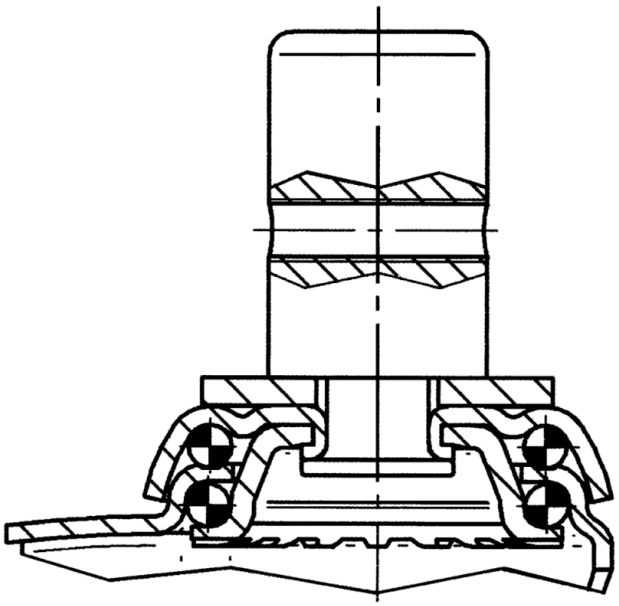

© Copyright 2026 TENTE International GmbH