INFORMACIÓ DE PRODUCTE

DURATECH

TOP 080x74-Ø20 HL80

EAN 4031582331028



La imatge pot diferir del producte original.

ACTUACIÓ

Actuació Roll	●●●●●
El soroll del moviment	●●○○○
Atràcia	●●●●●
Resistència a a la corrosió	●●●○○

ATRIBUCIONS BÀSIQUES

Nom del producte	Duratech
Tipus	Aro
Tracidad de carga a 4 km/h	700 kg
Tracidad de carga a 6 km/h	560 kg
Conducció elèctrica	No
Inoxidable	No
Tracidad de carga estàtica	1400 kg
Temperatura (mínim)	-40 °C
Temperatura màxima (màxim)	80 °C
Pes total	0,45 kg

RODA

Material corporal	Poliamida, pesada
Material de la banda de rodadura	Identitari amb el cos de Roda
El Bearing	Rodament de boles de precisió
Roda de color	Blanc natural
Protectors de fil	Sense vigilància
Diametralització	80 mm
Banda de rodadura ample	74 mm
El forat Eix Diàmetre del forat	20 mm
Longitud del cub	80 mm
Corporació ample	74 mm
La duresa del Banda de rodadura (D)	75 Shore D
Tipus de portador	6204ZV

© Copyright 2026 TENTE International GmbH

DURATECH

TOP 080x74-Ø20 HL80

EAN 4031582331028

Número de comanda 00829536

Plànols del producte

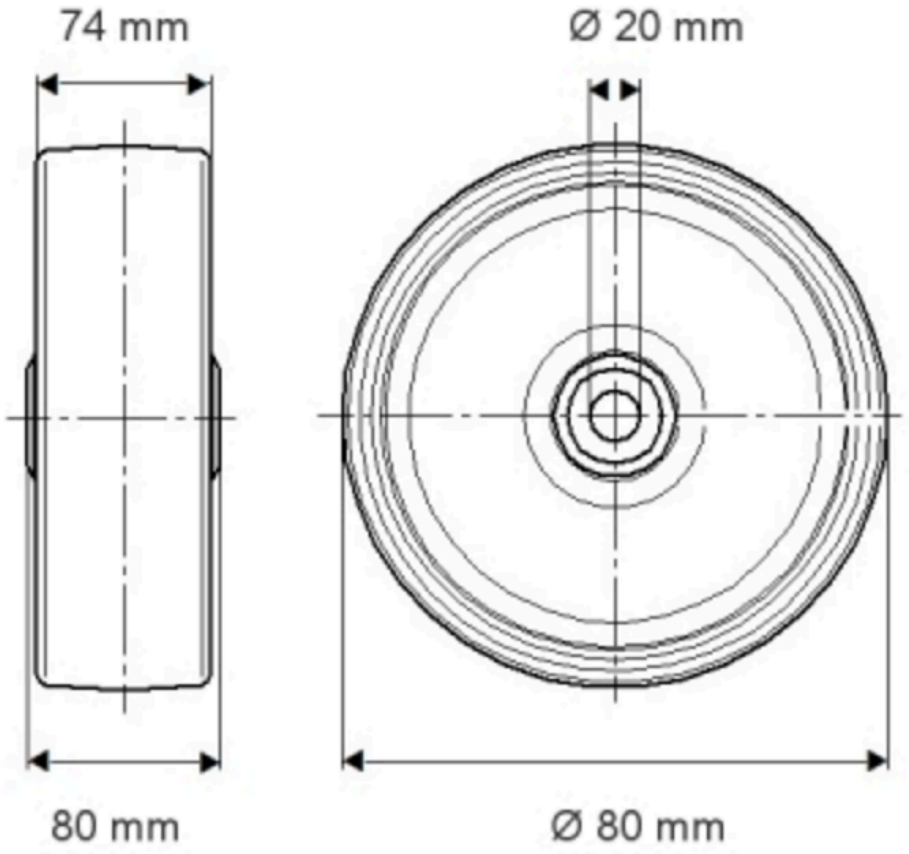

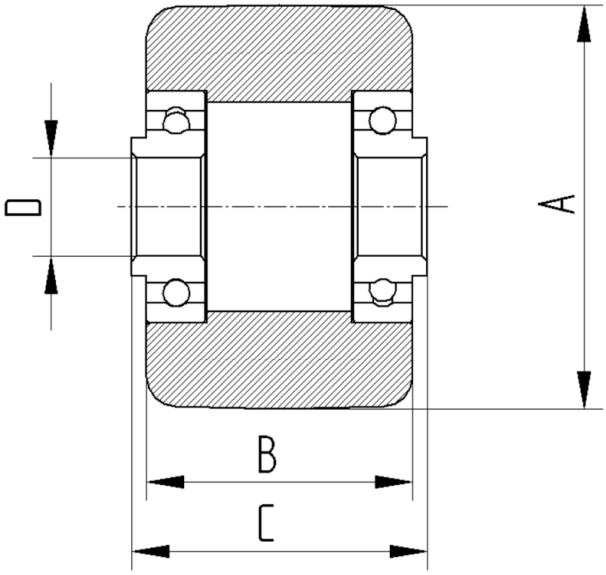

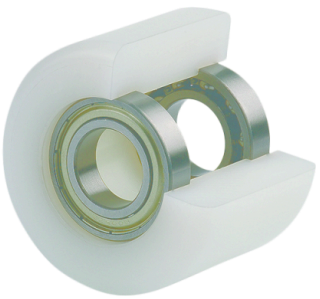

© Copyright 2026 TENTE International GmbH