INFORMACIÓ DE PRODUCTE

AGILA TWIN

2976PJH075P54 offset-28 no-Cr-VI

EAN 4031582302875

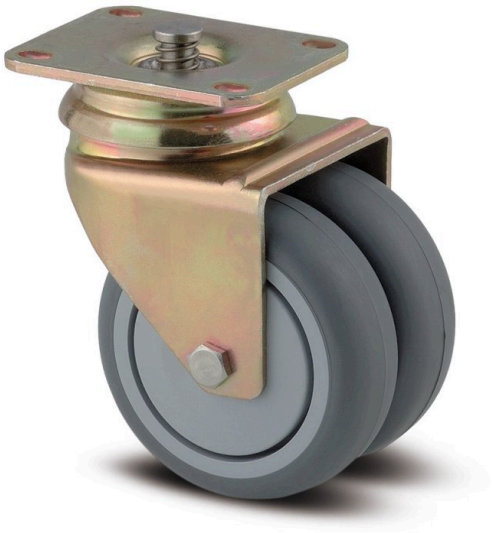

La imatge pot diferir del producte original.

ACTUACIÓ

Actuació Roll	●●●○○
El soroll del moviment	●●●●○
Atràcia	●●●○○
Resistència a a la corrosió	●●●○○

ATRIBUCIONS BÀSIQUES

Nom del producte	Agila twin
Tipus	Rueda giratoria con central, Freno total
Tracidad de carga a 3 km/h	100 kg
Conducció elèctrica	No
Inoxidable	No
Tracidad de carga estàtica	200 kg
Temperatura (mínim)	-20 °C
Temperatura màxima (màxim)	60 °C
Alçada total	103 mm
Àmplia general	71 mm
Pes total	0,58 kg

SUPORT

Material d'habitatge	Placa d'acer, mitjà
Forquilla Forma	Suport Twin Roda
Scamiento giratorio	Dues curses de ball
Color	El groc passivat
Desplaçament	28 mm
Scio de giro	65,5 mm
Sterferencia de giro	131 mm
Dome Dictel	65 mm

RODA

Material corporal	Polipropilè
Material de la banda de rodadura	El cautxú termoplàstic
El Bearing	Coixinet llis
Roda de color	Gris de pissarra (RAL7015)
Protectors de fil	Amb la guardaespatlles
Diametralització	75 mm
Banda de rodadura ample	25 mm
Corporació ample	25 mm
La duresa del Banda de rodadura (A)	87 Shore A

FITACIÓ

Tipus de Fitting	Placa rectangular amb elements de fre
Placa llarga	70 mm
Placa ampla	55 mm
Longitud del forat de placa (Minimum)	51 mm
Longitud del forat de placa (màxim)	41 mm
Amplària del forat de placa (Minimum)	51 mm
Amplària del forat de placa (màxim)	57 mm
Placa de diàmetre	5,5 mm

© Copyright 2026 TENTE International GmbH

AGILA TWIN

2976PJH075P54 offset-28 no-Cr-VI

EAN 4031582302875

Número de comanda 00028313

Plànols del producte

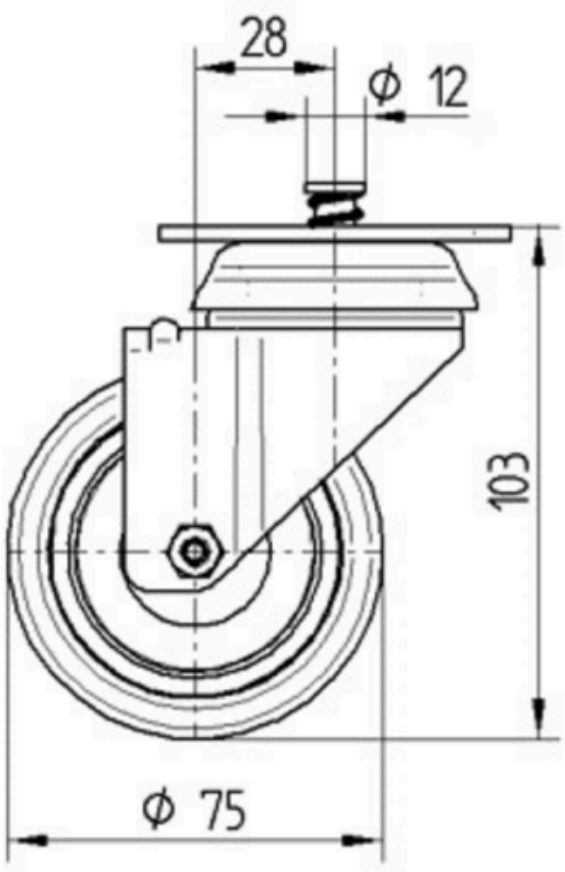

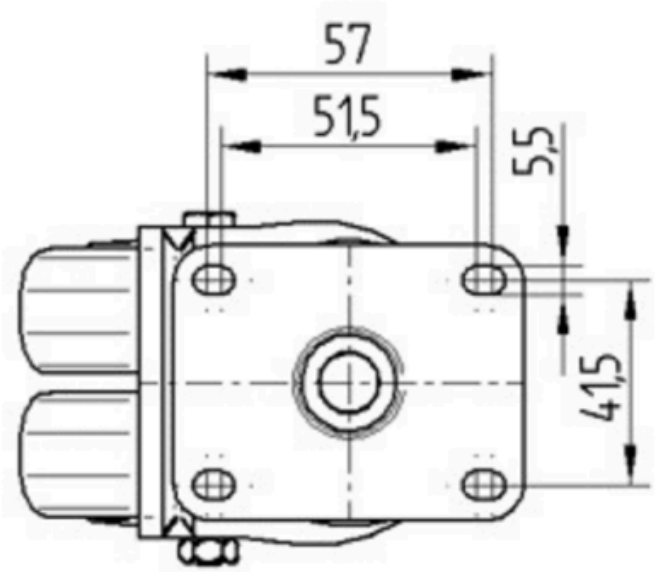

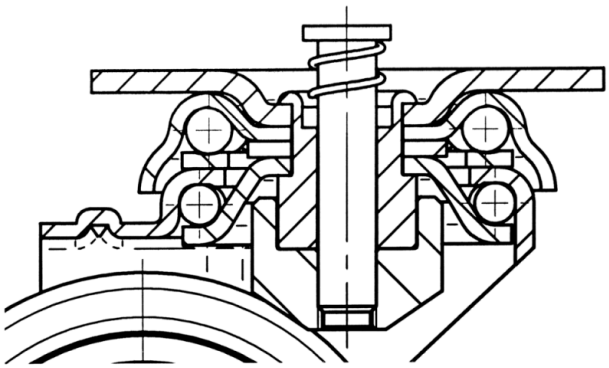

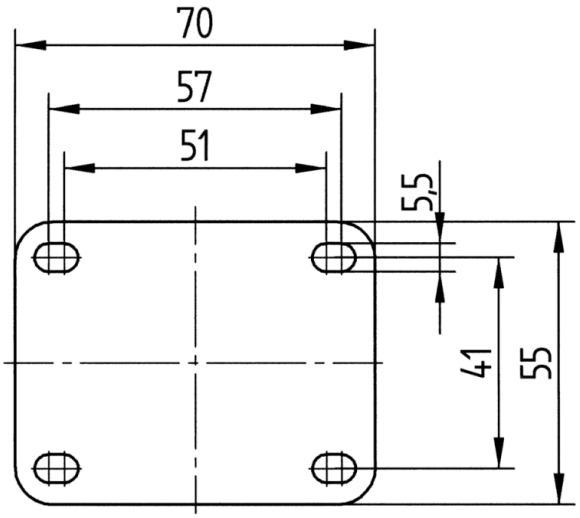

© Copyright 2026 TENTE International GmbH