PRODUCTINFORMATIE

PURETECH

PVR125X37-Ø15

EAN 4031582321289
Bestelnummer 00030754

BETTER MOBILITY. BETTER LIFE.

Afbeelding kan afwijken van het oorspronkelijke product

WIEL

Materiaal wielkern	Polypropyleen
Materiaal loopvlak	Massief rubber, zwart
Lagering	Rollager
Afdekkapjes	Zonder schroefdraadbeschermer
Diameter	125 mm
Breedte Loopvlak	37 mm
Diameter Asgat	15 mm
Naaflengte	58 mm
Hardheid van het Loopvlak (A)	85 Shore A

PRESTATIES

Rolprestaties	●●●○○
Bewegingsgeluid	●●●○○
Slijtage	●●○○○
Corrosiebestendigheid	●●●○○

KERNKENMERKEN

Productnaam	Puretech
Type	Wiel
Standaard	EN12532 - Transportuitrusting
Draagvermogen bij 4 km/h	100 kg
Statisch draagvermogen	200 kg
Temperatuurbereik (minimaal)	-20 °C
Temperatuurbereik (maximaal)	60 °C
Totaal gewicht	0,488 kg

© Copyright 2026 TENTE International GmbH

PURETECH

PVR125X37-Ø15

EAN 4031582321289
Bestelnummer 00030754

BETTER MOBILITY. BETTER LIFE.
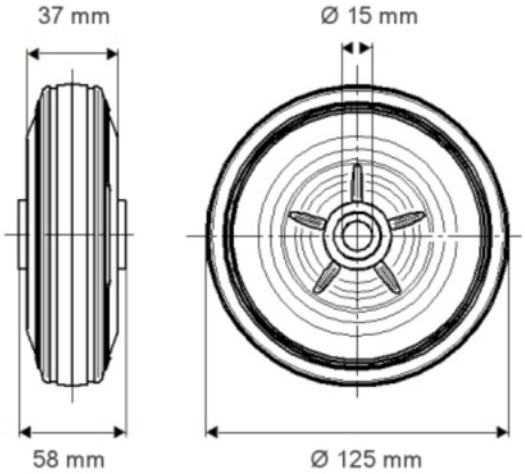
TECHNISCHE TEKENINGEN