INFORMĀCIJA PAR PRODUKTU

ALPHA

3477UFJ100P62 T/G small

EAN 4031582377798



Attēls var atšķirties no oriģinālā produkta

VEIKTSPĒJA

Ruļļa veiktspēja	●●●○○
Kustības troksnis	●●●●●
Nodilums	●●●○○
Korozijas izturīgs	●●●○○

PAMATA ATRIBŪTI

Produkta nosaukums	Alpha
Korpusa tips	Grozāmais atbalsta ritenis ar pilno bloķēšanu
Standarta	EN12532 - Transporta aprīkojums
Kravnesība pie 4 km/h	160 kg
Elektrovadītspējīga	Nē
Nerūsējošais	Nē
Statiskā kravnesība	320 kg
Temperatūras diapazons (minimālais)	-20 °C
Temperatūras diapazons (maksimālais)	80 °C
Kopējais augstums	128 mm
Kopējais svars	1,07 kg

KRONŠTEINIS

Mājokļa materiāls	Tērauda loksne, smaga
Dakšas forma	Plašs
Grozāmais gultnis	Divu bumbu sacīkstes
Krāsa	Pasivēts ar zilu
Ofsets	41 mm
Pagrieziena rādiuss	123 mm
Grozāms savienojums	246 mm

RITENIS

Tread hardness	mīksts
Korpusa materiāls	Poliamīds
Protektora materiāls	Elastīgas riepas, bez marķējuma, vulkanizētas
Gūltnis	Cuscinetto a rulli
Ass	Pieskrūvēts ar uzgriezni
Izplešanās armatūra	Ar vītņu aizsargu
Diametrs	100 mm
Protektora platums	34 mm
Protektora cietība (A)	64 Krasts A

UZSTĀDĪŠANA

Uzstādīšanas veids	Taisnstūra plāksne
Plāksnes garums	105 mm
Plāksnes platums	80 mm
Plāksnes atveres garums (minimālais)	77 mm
Plāksnes atveres garums (maksimālais)	80 mm
Plāksnes atveres platums (maksimālais)	60 mm
Plāksnes atveres diametrs	9 mm

© Copyright 2026 TENTE International GmbH

ALPHA

3477UFJ100P62 T/G small

EAN 4031582377798

Produkta rasējumi

3477U00100P62-neu

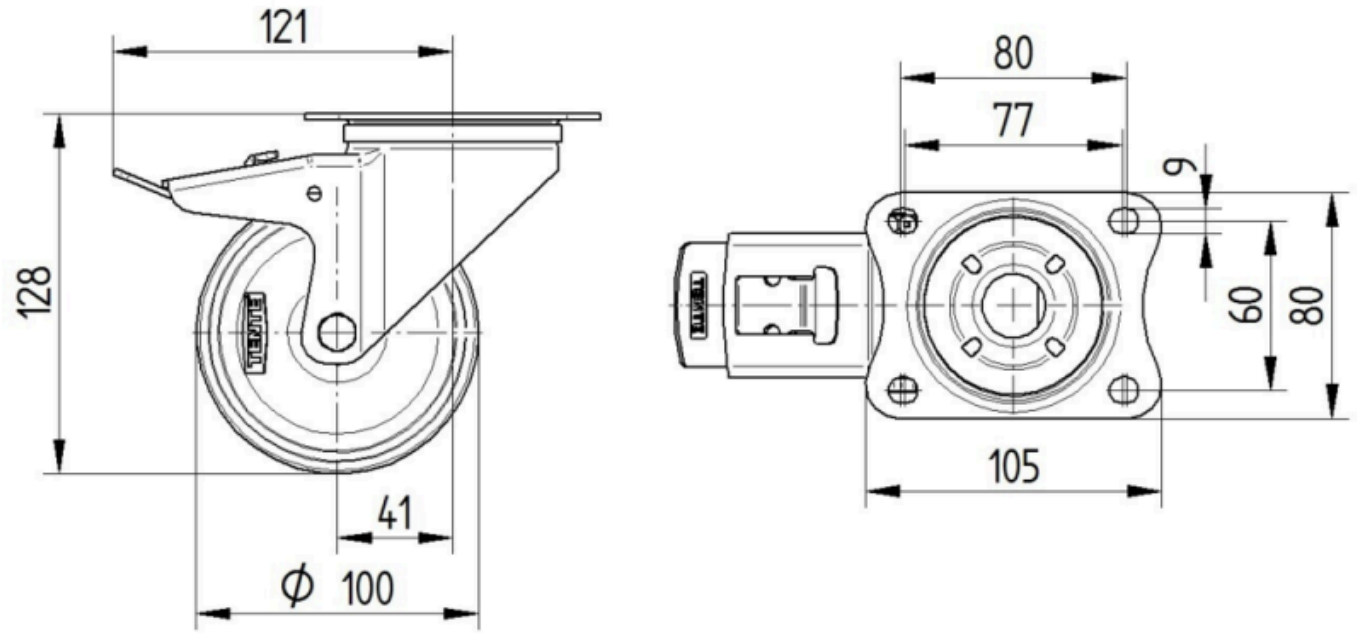

Platte 3470-080P62-105x80

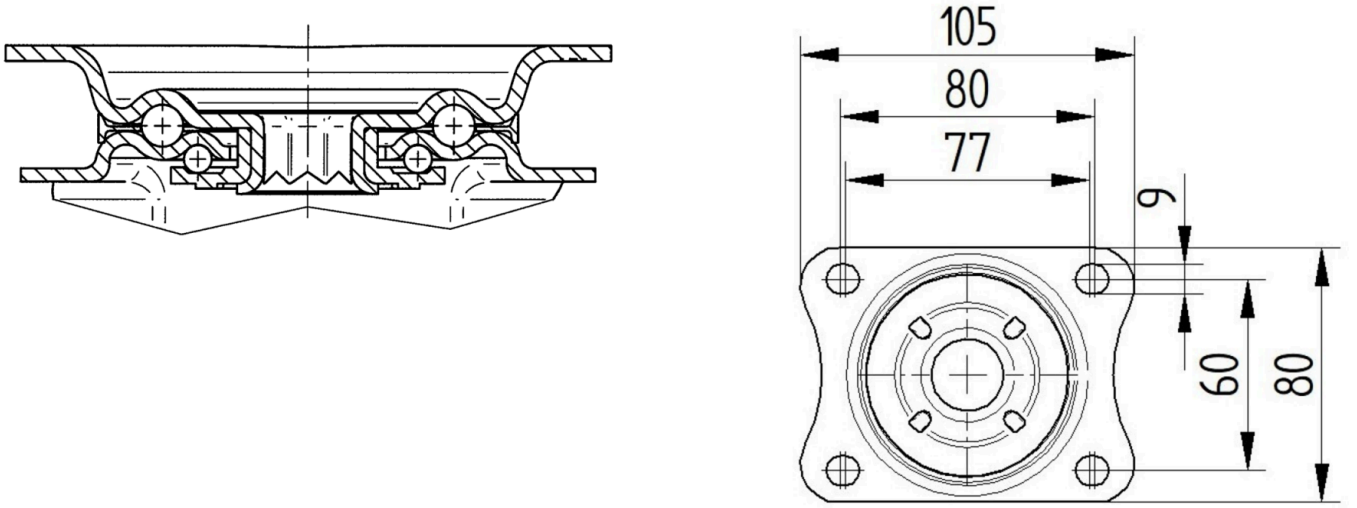

© Copyright 2026 TENTE International GmbH