INFORMACIÓ DE PRODUCTE

# AGILA

## 2477UAP125R05-28 M8/19

EAN 4031582302288



La imatge pot diferir del producte original.

### ACTUACIÓ

| | |
|---|---|
| Actuació Roll | ●●●○○ |
| El soroll del moviment | ●●●○○ |
| Atràcia | ●●●●○ |
| Resistència a a la corrosió | ●●●○○ |

### ATRIBUCIONS BÀSIQUES

| | |
|---|---|
| Nom del producte | Agila |
| Tipus | Rueda giratoria con Freno total |
| Tracidad de carga a 3 km/h | 100 kg |
| Conducció elèctrica | No |
| Inoxidable | No |
| Tracidad de carga estàtica | 200 kg |
| Temperatura (mínim) | -25 °C |
| Temperatura màxima (màxim) | 80 °C |
| Alçada total | 163 mm |
| Àmplia general | 60 mm |
| Pes total | 1,24 kg |

### SUPORT

| | |
|---|---|
| Material d'habitatge | Placa d'acer, mitjà |
| Forquilla Forma | Ample |
| Scamiento giratorio | Dues curses de ball |
| Color | Passivat blau |
| Desplaçament | 41 mm |
| Scio de giro | 131 mm |
| Sterferencia de giro | 262 mm |
| Dome Dictel | 60 mm |

### RODA

| | |
|---|---|
| Material corporal | Poliamida |
| Material de la banda de rodadura | Poliuretà, Injectat |
| El Bearing | Rodament de boles de precisió |
| Roda de color | Verd de plata (RAL7001) |
| Protectors de fil | Amb la guardaespatlles |
| Diametralització | 125 mm |
| Banda de rodadura ample | 32 mm |
| Corporació ample | 32 mm |
| La duresa del Banda de rodadura (A) | 92 Shore A |
| La duresa del Banda de rodadura (D) | 42 Shore D |

### FITACIÓ

| | |
|---|---|
| Tipus de Fitting | Espiga, Roda |
| Pern Diamant | 28 mm |
| Pern Longitud | 45 mm |
| Posició Pern | 19 mm |
| Pern muntant la quantitat de forats | 2 |

© Copyright 2026 TENTE International GmbH

# AGILA

2477UAP125R05-28 M8/19

EAN 4031582302288

Número de comanda 00030266

**Plànols del producte**

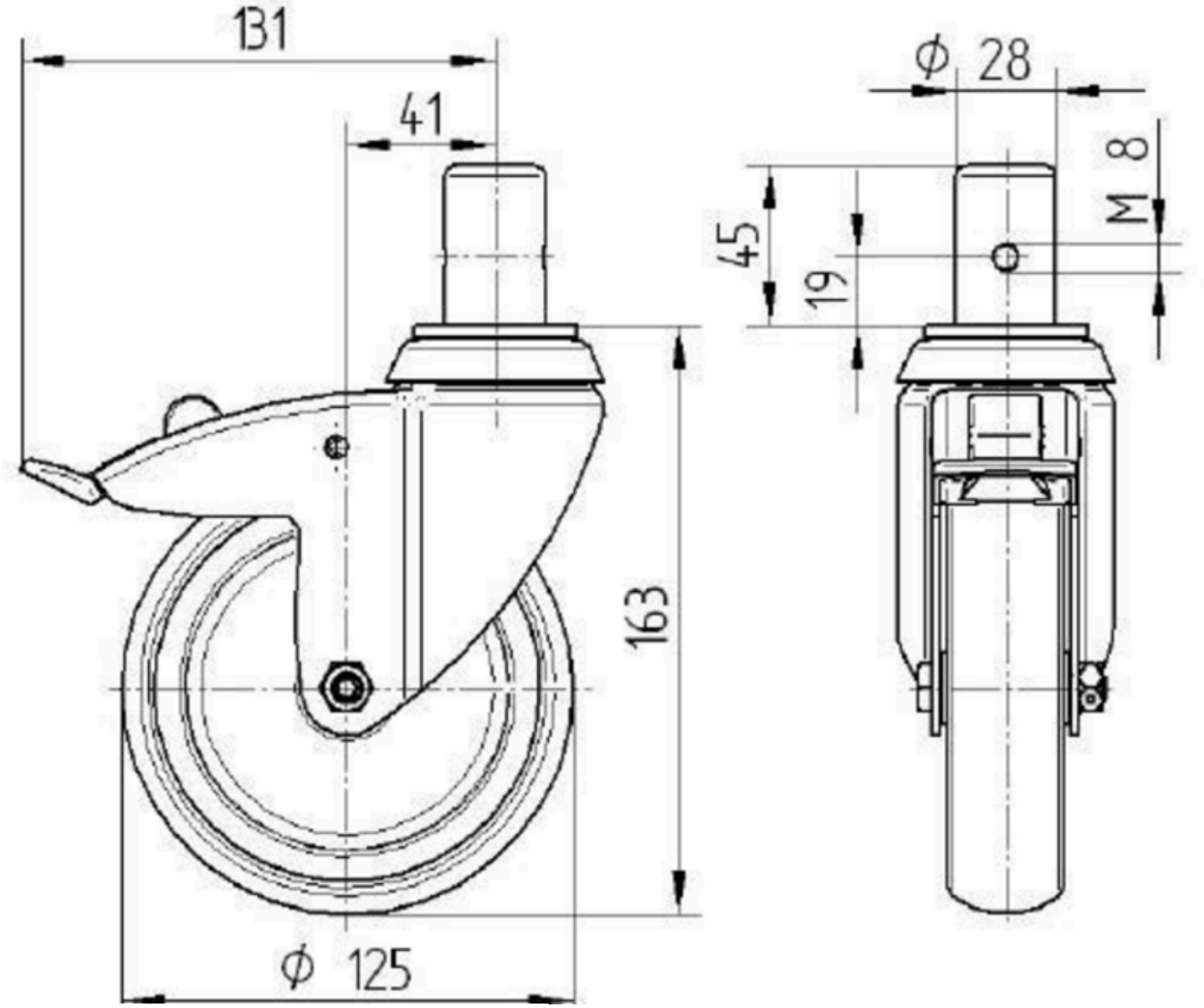


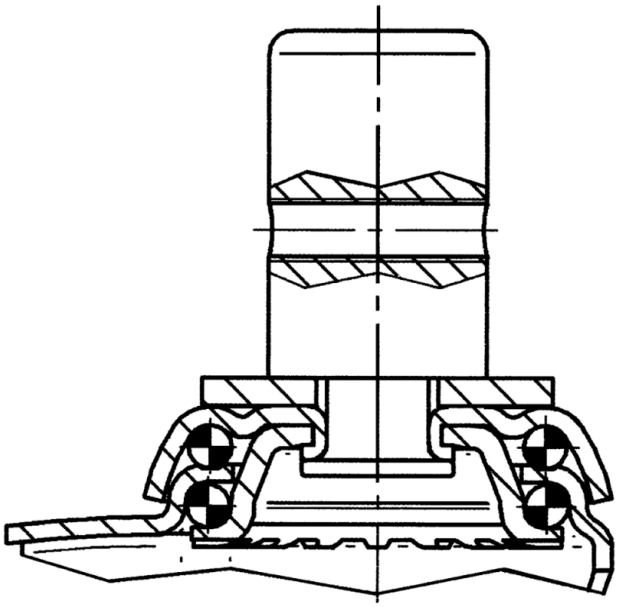

© Copyright 2026 TENTE International GmbH