PRODUKTINFORMATION

# INTEGRAL

## 2046XSX200R26-28S45 D 9002 4xM8 W

EAN 4031582342086



Bild kann vom Originalprodukt abweichen

### PERFORMANCE

| | |
|---|---|
| Laufverhalten | ●●●○○ |
| Fahrgeräusch | ●●●○○ |
| Abrieb | ●●●●○ |
| Korrosionsbeständigkeit | ●●●○○ |

### HAUPTMERKMALE

| | |
|---|---|
| Produktname | Integral |
| Typ | Lenkrolle mit Zentral-, Totalfeststeller |
| Norm | EN12531 - Krankenbettenrollen |
| Tragfähigkeit bei 3 km/h | 150 kg |
| Tragfähigkeit bei 4 km/h | 150 kg |
| Elektrisch-leitfähig | Ja |
| Rostfrei | Nein |
| Statische Tragfähigkeit | 450 kg |
| Temperaturbereich (Minimum) | -25 °C |
| Temperaturbereich (Maximum) | 80 °C |
| Bauhöhe | 229 mm |
| Gesamtbreite | 70 mm |
| Gesamtgewicht | 1,59 kg |
| Zertifikat | Getestet und überwacht durch TÜV Süd |

### GEHÄUSE

| | |
|---|---|
| Gehäusematerial | Stahlblech, mittel |
| Gabelform | Geschlossen |
| Schwenklager | Präzisionskugellager |
| Farbe | Grauweiß (RAL9002) |
| Ausladung | 60 mm |
| Schwenkradius | 160 mm |
| Störkreis | 320 mm |
| Dom Durchmesser | 70 mm |

### RAD

| | |
|---|---|
| Material des Radkörpers | Polyamid, elektrisch-leitfähig |
| Material der Lauffläche | Polyurethan, gespritzt, elektrisch-leitfähig |
| Lager | Präzisionskugellager, abgedichtet |
| Laufflächenfarbe | Schiefergrau (ähnlich RAL7015) |
| Radfarbe | Schiefergrau (RAL7015) |
| Fadenschutz | Integrierter Fadenschutz |
| Durchmesser | 200 mm |
| Breite der Lauffläche | 35 mm |
| Breite des Radkörpers | 35 mm |
| Härte der Lauffläche (D) | 59 Shore D |

### BEFESTIGUNG

| | |
|---|---|
| Befestigungsart | Zapfen mit segment-arretiertem Schaltnocken |
| Zapfen Durchmesser | 28 mm |
| Zapfenlänge | 96 mm |
| Gewindeposition im Zapfen | 19 mm |
| Anzahl der Montagebohrungen im Zapfen | 4 |
| Hinweis | Waschbare Betten müssen vom Hersteller des Krankenhausbetts im Befestigungsbereich abgedichtet werden. |

IF Design Award

Red Dot Design Award

© Copyright 2026 TENTE International GmbH

# INTEGRAL

## 2046XSX200R26-28S45 D 9002 4xM8 W

EAN 4031582342086

BETTER MOBILITY. BETTER LIFE.

### Produktzeichnungen

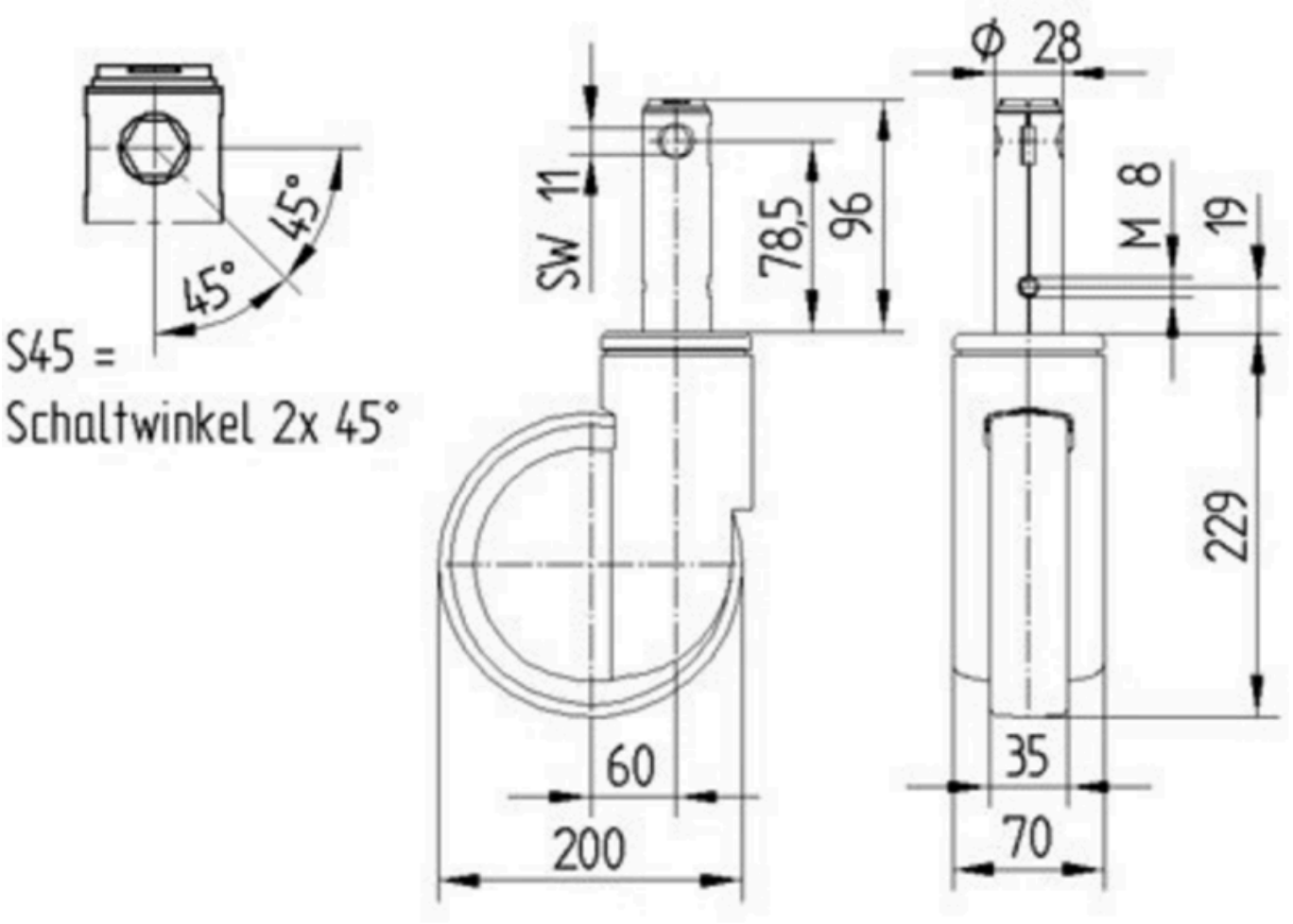


IF Design Award

Red Dot Design Award

© Copyright 2026 TENTE International GmbH