PRODUCTINFORMATIE

KAPPA LOAD

9651ITP160P63 CL67 cv

EAN 4031582367157



Afbeelding kan afwijken van het oorspronkelijke product

PRESTATIES

Rolprestaties	●●●●○
Bewegingsgeluid	●●●○○
Slijtage	●●●●○
Corrosiebestendigheid	●●●●○

KERNKENMERKEN

Productnaam	Kappa load
Type	Wielen met Richtingsslot
Standaard	EN12532 - Transportuitrusting
Draagvermogen bij 4 km/h	800 kg
Draagvermogen bij 6 km/h	640 kg
Elektrisch geleidend	Nee
Roestvrij	Nee
Statisch draagvermogen	1600 kg
Temperatuurbereik (minimaal)	-10 °C
Temperatuurbereik (maximaal)	60 °C
Totale hoogte	205 mm
Totale breedte	110 mm
Totaal gewicht	4,41 kg

BEHUIZING

Materiaal van de behuizing	Gietijzer, of ijzer gesmeed, zwaar
Vork Vorm	Breed, Versterkt
Zwenklager	Rollager
Kleur	Blauw gepassiveerd
Offset	58 mm
Zwenk radius	140 mm
Draaicirkel	280 mm
Lubrication nipple	1
Diameter koepel	111 mm

WIEL

Tread profile	convex
Materiaal wielkern	Aluminium
Materiaal loopvlak	Polyurethaan, Gegoten
Lagering	Precisie kogellagers
As	Geschroefd met moer
Wielkleur	Honinggeel (RAL1005)
Afdekkapjes	Zonder schroefdraadbeschermer
Diameter	160 mm
Breedte Loopvlak	50 mm
Breedte wielkern	50 mm
Hardheid van het Loopvlak (A)	92 Shore A
Hardheid van het Loopvlak (D)	42 Shore D

FITTING

Type bevestiging	Rechthoekige plaat
Lengte plaat	135 mm
Breedte plaat	110 mm
Lengte plaatgat (minimaal)	75 mm
Lengte plaatgat (maximaal)	80 mm
Breedte plaatgat (minimaal)	75 mm
Breedte plaatgat (maximaal)	105 mm
Diameter plaatgat	11 mm

© Copyright 2026 TENTE International GmbH

KAPPA LOAD

9651ITP160P63 CL67 cv

EAN 4031582367157

Bestelnummer 00838814

Producttekeningen

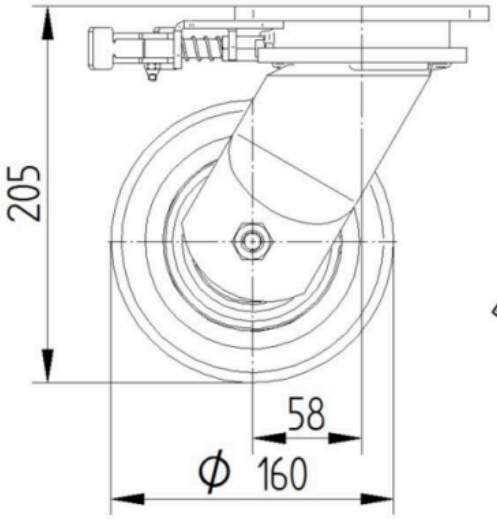

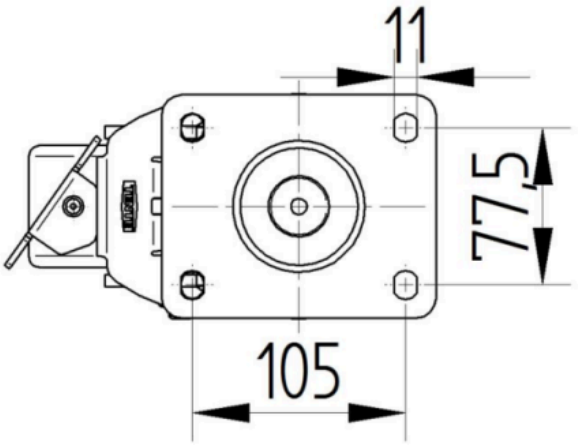

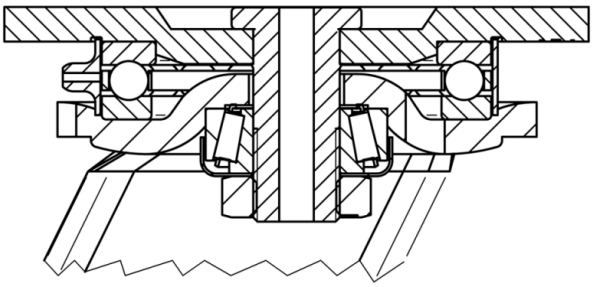

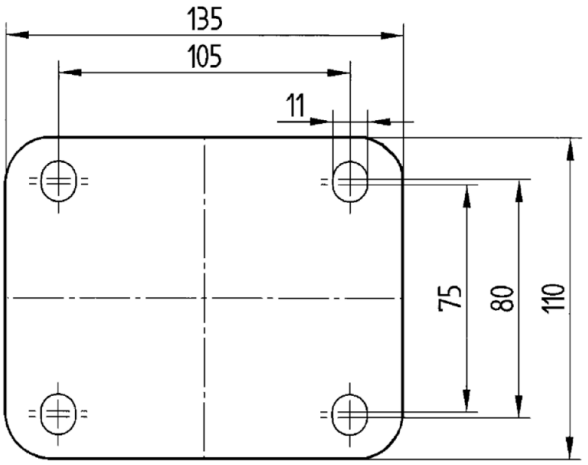

© Copyright 2026 TENTE International GmbH