AGILA

2477DIK150R47-27-30

EAN 4031582326222



图片可能与原产品不同

表现

滚动性能	●●●○○
运动噪音	●●●○○
损耗	●●●○○
耐腐蚀性	●●●○○

核心属性

产品名称	Agila
外壳类型	带全锁的旋转脚轮
标准	EN12530 - 设备脚轮
3 km/h的载重	100 kg
导电	否
不锈	否
静态载重	200 kg
温度范围（最低）	-10 °C
最高温度范围	40 °C
总高	188 mm

支架

外壳材料	钢板，中号
支架形状	宽
旋转轴承	两个钢珠滚道
颜色	蓝色钝化
偏移量	36 mm
旋转半径	131 mm
转向干涉	262 mm

轮子

轮体材料	钢板
胎面材料	实心橡胶，不留痕，Shore A 63
轴承	圆锥球轴承
侧盖	带螺纹防护装置
直径	150 mm
胎面宽度	32 mm
胎面硬度 （A）	80 岸 A

固定件

固定件类型	合成膨胀机，方形
膨胀固定件（最小）	27 mm
膨胀固定件（最大）	30 mm
提示	请在订购时注明所需的试管内径。

© Copyright 2026 TENTE International GmbH

AGILA

2477DIK150R47-27-30

EAN 4031582326222

BETTER MOBILITY. BETTER LIFE.

产品图纸

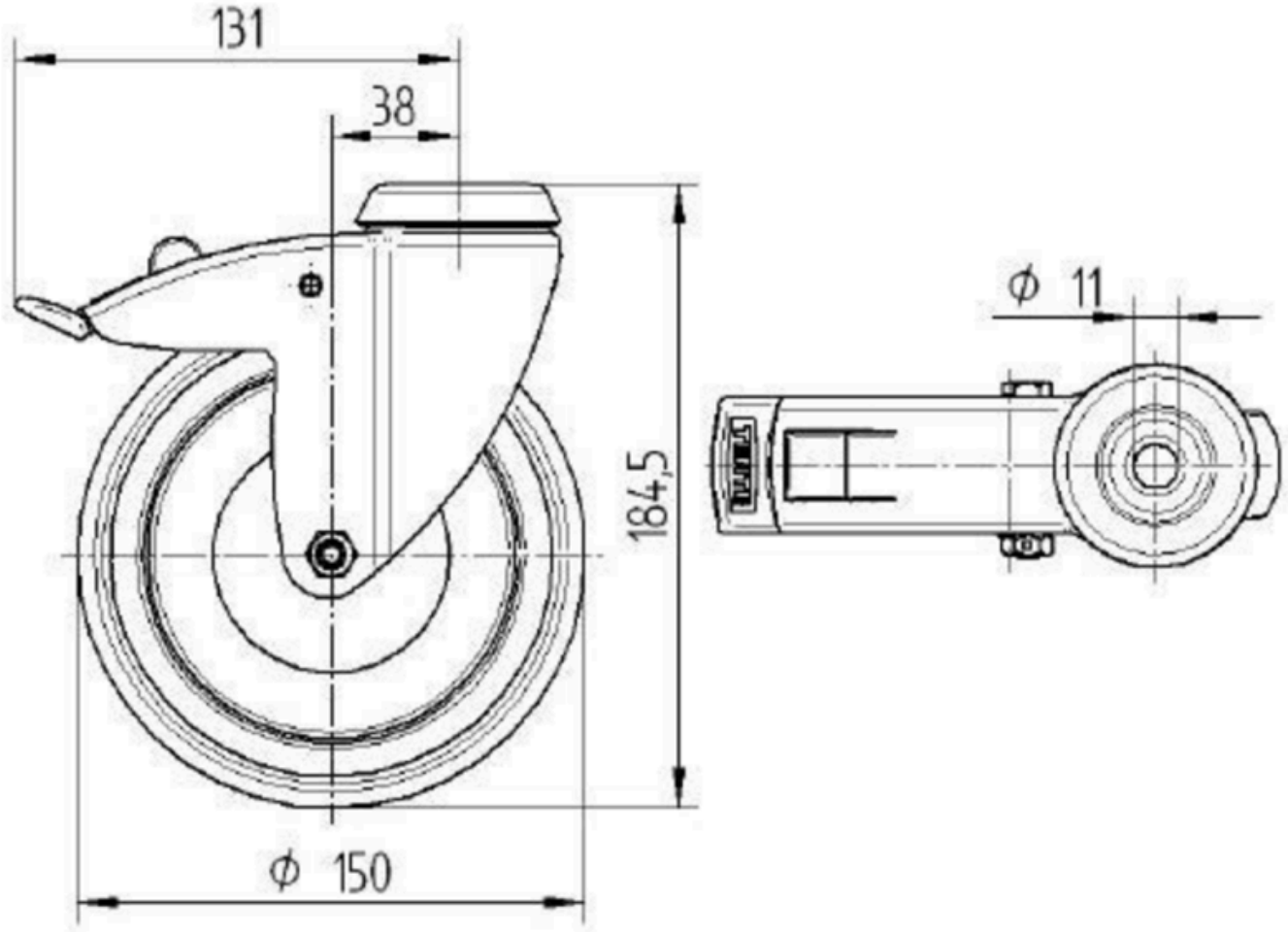

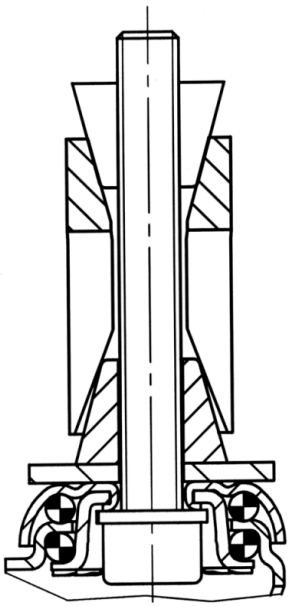

© Copyright 2026 TENTE International GmbH