INFORMACJE O PRODUKCIE

ELASTECH

IFP 200x50-Ø25

EAN 4031582319842



Obraz może różnić się od oryginalnego produktu

KOŁO

Tread hardness	miękki
Materiał ciała	Aluminium
Materiał bieżni	Elastyczna opona, nie brudząca podłogi, wulkanizowana
Łożysko	Łożysko kulkowe precyzyjne
Kolor Koło	Szary / bez oznaczeń
Osłony gwintu	Bez osłony gwintu
Średnica	200 mm
Szerokość Bieżnia	50 mm
Średnica otworu Oś	25 mm
Długość piasty	60 mm
Szerokość korpusu	50 mm
Twardość Bieżnia (A)	68 Shore A

WYDAJNOŚĆ

Wydajność rolek	●●○○○
Hałas ruchowy	●●●●●
Odejście	●●●○○
Odporność na korozję	●●●○○

PODSTAWOWE ATUTY

Nazwa produktu	Elastech
Typ	Koło
Standardowy	EN12532 — Sprzęt transportowy
Nośność przy 4 km/h	450 kg
Nośność przy 6 km/h	360 kg
Przewodzące prąd elektryczny	Nie
Nierdzewne	Nie
Nośność statyczne	900 kg
Zakres temperatur (minimalny)	-20 °C
Zakres temperatur (maksymalny)	85 °C
Waga całkowita	1,71 kg

© Copyright 2026 TENTE International GmbH

ELASTECH

IFP 200x50-Ø25

EAN 4031582319842

Numer zamówienia 00830632

Rysunki produktu

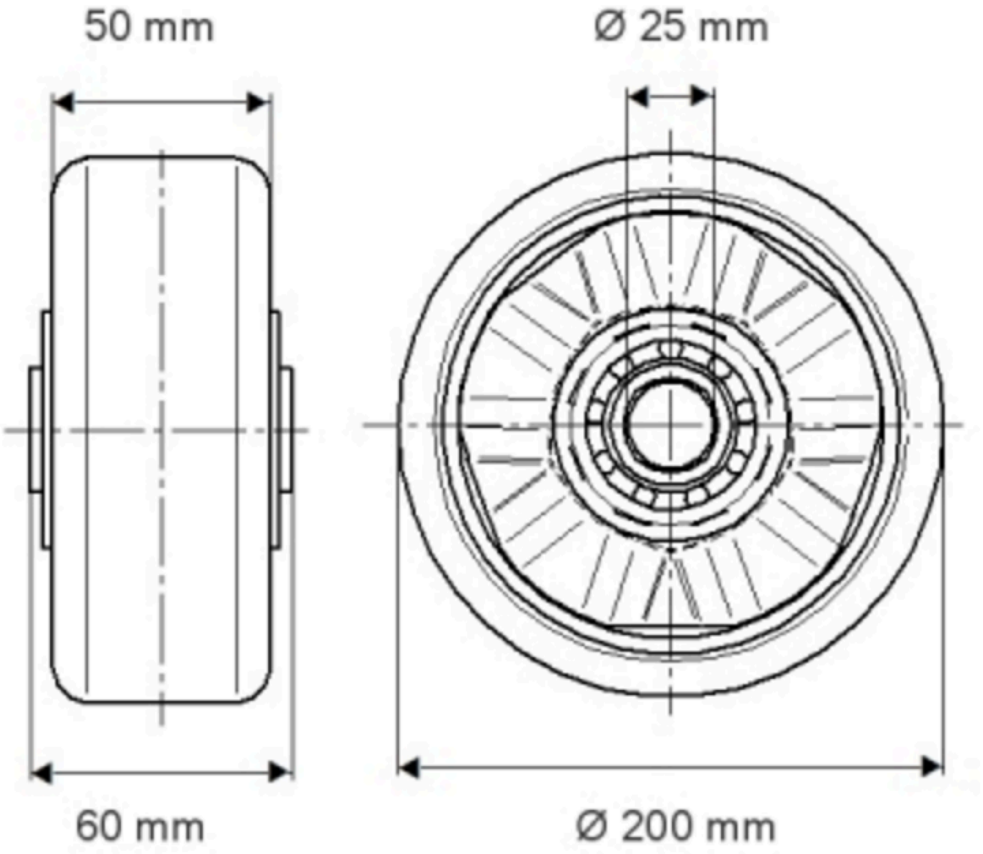

© Copyright 2026 TENTE International GmbH

ELASTECH

IFP 200x50-Ø25

EAN 4031582319342

Numer zamówienia 00830632

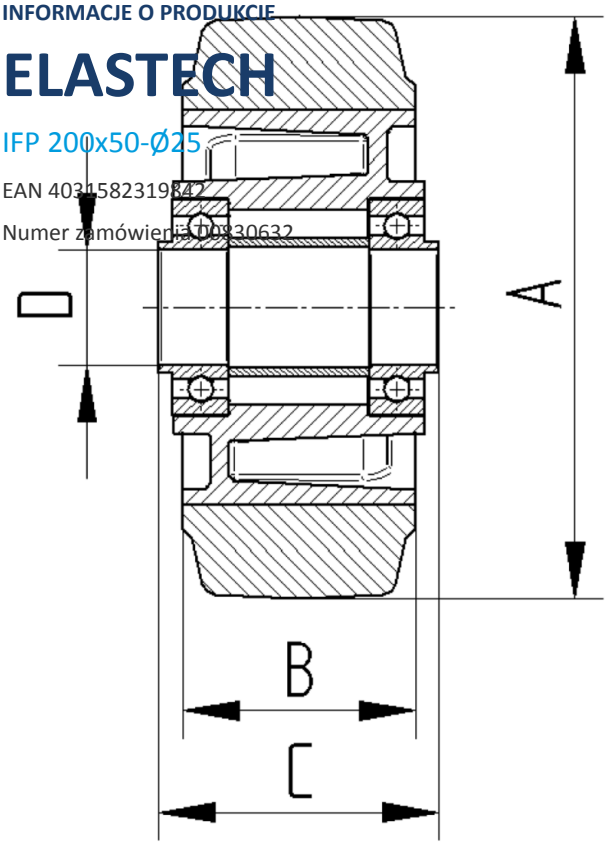

© Copyright 2026 TENTE International GmbH