INFORMAÇÕES DO PRODUTO

AGILA TWIN

2975UAP050P40

EAN 4031582439526



A imagem pode diferir do produto original

DESEMPENHO

Desempenho do rolamento	●●●○○
Ruído de movimento	●●●○○
Desgaste	●●●●○
Resistência à corrosão	●●●○○

ATRIBUTOS PRINCIPAIS

Nome do produto	Agila twin
Tipo	Rodízio giratório com travão da roda
Padrão	EN12530 - Rodízios para Dispositivos
Capacidade de carga a 3 km/h	70 kg
Elétrico condutivo	Não
Aço inoxidável	Não
Capacidade de carga estática	140 kg
Intervalo de temperatura (mínimo)	-20 °C
Intervalo de temperatura (Máximo)	60 °C
Altura total	69 mm
Peso geral	0,3 kg

SUPORTE

Material da caixa	Folha de aço, média
Em Forma de Garfo	Roda dupla com suporte
Rolamento giratório	Duas filas de esferas
Offset	25 mm
Raio giratório	77 mm
Interferência giratória	155 mm

RODA

Material do centro da roda	Poliamida
Material do piso da roda	Poliuretano, Injetado
Rolamento	Rolamento de esferas de precisão
Anti-fios	Com anti-fios
Diâmetro	50 mm
Largura do Piso	19 mm
Dureza do Piso (A)	92 Shore A

ENCAIXE

Tipo de fixação	Placa de fixação quadrada
Comprimento da placa	60 mm
Largura da placa	60 mm
Comprimento do furo da placa (mínimo)	38 mm
Comprimento do furo da placa (Máximo)	48 mm
Largura do furo da placa (Mínimo)	38 mm
Largura do furo da placa (Máximo)	48 mm
Diâmetro do furo da placa	6,3 mm

© Copyright 2026 TENTE International GmbH

AGILA TWIN

2975UAP050P40

EAN 4031582439526

BETTER MOBILITY. BETTER LIFE.

Desenhos do produto

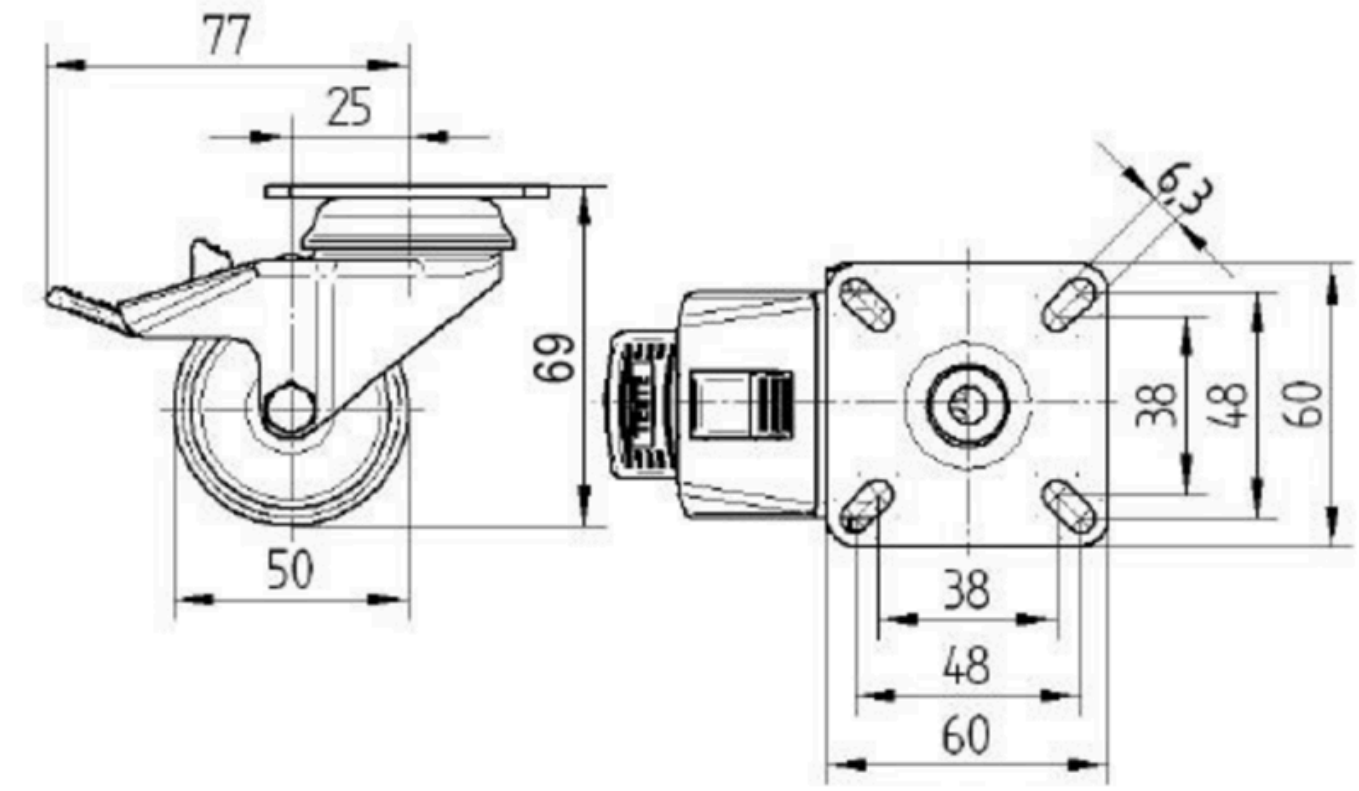

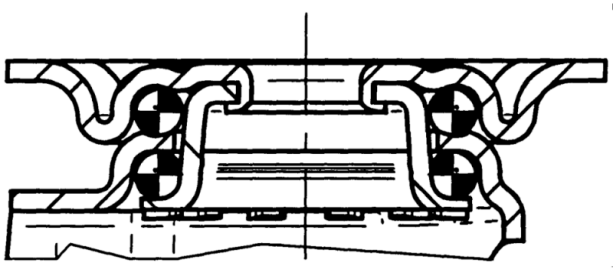

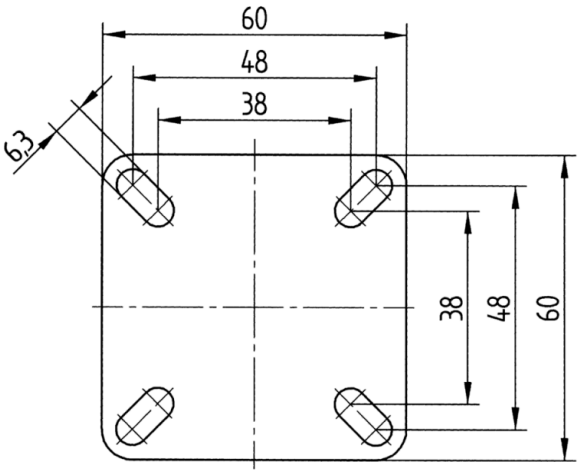

© Copyright 2026 TENTE International GmbH